产品参数表
产品特性

XMLAM01T2C11
机电式压力开关

主要信息

产品系列	Telemecanique Pressure sensors XM
产品类型	机电压力传感器
气压表类型	机电式真空传感器
产品短名	XMLA
Pressure rating	-1 bar
可控流体	空气 (0…160 °C) 腐蚀性流体 (0…160 °C) 水 (0…160 °C) 液压油 (0…160 °C)
流体连接类型	G 1/4 (孔型) 符合 ISO 228
电气连接	1 针型接头 EN 175301-803-A (ex DIN43650), 4 针
触点类型和构成	1 C/O
应用领域	-
压力开关操作类型	单阈值检测
电气回路类型	控制回路
量程类型	固定差分
本地显示	有
调节范围高设置	-0.76…-0.04 bar
调节范围低设置	-1…-0.28 bar
最大许可偶然性压力	9 bar
毁坏压力	18 bar
压力操动	隔膜
接触流体材料	316L不锈钢 PTFE
机柜材料	锌合金
额定电流 [In]	3 A, B300, AC-15 (Ue = 120 V) 符合 IEC 60947-5-1 1.5 A, B300, AC-15 (Ue = 240 V) 符合 IEC 60947-5-1 0.1 A, R300, DC-13 (Ue = 250 V) 符合 IEC 60947-5-1

补充信息

低设置点的自然差压	0.24 bar (+/- 0.05 巴)
高设置点的自然差压	0.24 bar (+/- 0.05 巴)
最大永久压力- 每一循环	5 bar
端子排型号	4 接线端子
最大操作频率	120 次/分钟
重复精度	2 %
额定绝缘电压 [Ui]	300 V 符合 UL 508 500 V 符合 IEC 60947-1 300 V 符合 CSA C22.2 No 14
额定冲击耐受电压 [Uimp]	6 kV 符合 IEC 60947-1
辅助触点	嵌入
触点材料	银触线
Maximum resistance across terminals	25 MΩ 符合 IEC 255-7 安全级别 3 25 mΩ 符合 NF C 93-050 方法 A
短路保护	10 A 熔断器 熔断器, 类型 gG (gl)
机械寿命	3000000 次
设定	外部
高度	113 mm

本文档中所含信息包含文档中所含产品性能的常规描述和/或技术特性。
本文档不代表或不用于确定用于特定用户应用产品的适用性或可靠性。
用户或集成商有责任就有关产品的具体应用或用途进行适合且完整的风险分析、评估和测试。

深度	75 mm
宽度	35 mm
净重	0.715 kg

环境

符合标准	CSA C22.2 No 14 IEC 60947-5-1 CE UL 508
产品认证	UL[RETURN]BV[RETURN]CSA[RETURN]LROS (Lloyds register of shipping)[RETURN]CCC
防护措施	TC 标准版本
运行温度	-25…70 °C
贮存环境温度	-40…70 °C
操作位置	任何位置
抗振动	4 gn (f = 30…500 Hz) 符合 IEC 60068-2-6
抗冲击	50 gn 符合 IEC 60068-2-27
电击保护级别	级别 I 符合 IEC 1140 级别 I 符合 IEC 536 级别 I 符合 NF C 20-030
IP 保护等级	"IP65" conforming to IEC 60529

包装单位

Unit Type of Package 1	PCE
Number of Units in Package 1	1

可持续性

产品类型	Green Premium 产品
有关Reach Rohs的所有查询，请通过以下方式联系我们：	sustainability@tesensors.com

合同保修

保修单	18 months

XMLAM01T2C11

尺寸

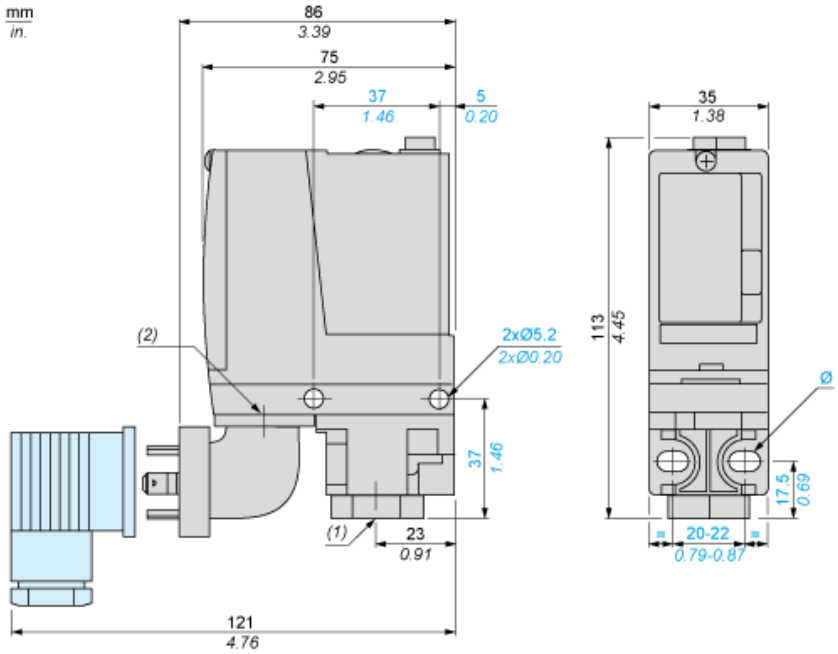

(1) 1 个流体入口，带 G1/4 螺纹（BSP 内螺纹）
(2) EN 175301-803-A 连接器
Ø： 2 个 Ø 5.2 x 6.7 的细长孔

接线图

端子模型

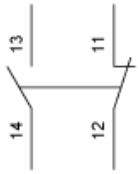

接线图

真空开关连接器引脚图

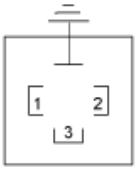

(1) 11 和 13
(2) 12
(3) 14

操作曲线

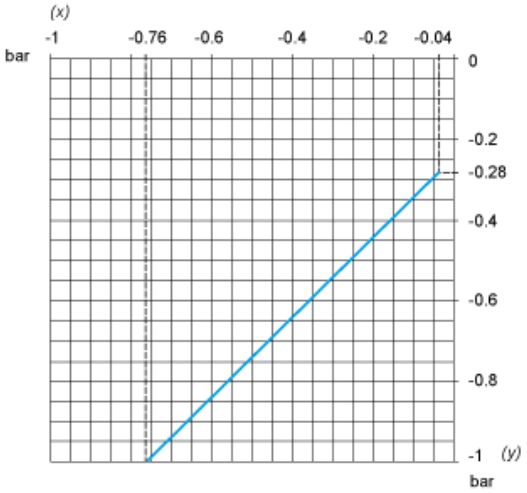

(x) 升压
(y) 降压

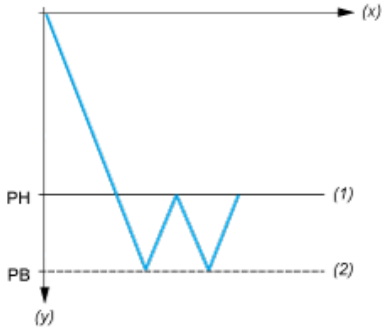

(x) 时间
(y) 真空
(1) 可调值
(2) 非可调值
PH：高点
PB：低点