Fiche produit
Caractéristiques

ZCKE095
ZCKE - tête inter posi - rotative maintenue sans levier appro 2 sens +10/+120°C

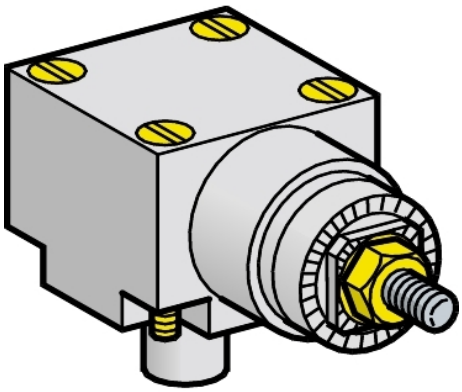

Principales

Gamme de produit	Fins de course Telemecanique XC Standard
Nom de gamme	Format standard
Type de produit ou équipement	Tête d'interrupteur de position
Nom de l'appareil	ZCKE
Type de tête	Tête rotative
Produits compatibles	XCKJ
Corps à associer	ZCKJ9H29 ZCKJD31H7 ZCKJ2 ZCKJ9H7 ZCKJD31H29 ZCKJD39H7 ZCKJ1H7 ZCKJ11 ZCKJ9 ZCKJD39 ZCKJ21 ZCKJ2H29 ZCKJ11H29 ZCKJ1H29 ZCKJ2H7 ZCKJ11H7 ZCKJ21H7 ZCKJD39H29 ZCKJ1 ZCKJD31 ZCKJ21H29
Mouvement tête de commande	Tournant
Type d'unité de commande	À position maintenue sans appareil de commande bouton maintenu
Type d'approche	Approche latérale, 2 sens

Complémentaires

Mouvement d'attaque	De gauche et de droite
Ouverture positive	Avec
Poids du produit	0,19 kg
Matière de la tête	Métal

Environnement

Température de l'air ambiant en fonctionnement	10…120 °C
Température ambiante de stockage	10…120 °C
Caractéristique d'environnement	Température élevée

Emballage

Type d'emballage 1	PCE
Nb produits dans l'emballage 1	1
Hauteur de l'emballage 1	9,000 cm
Largeur de l'emballage 1	4,100 cm
Longueur de l'emballage 1	4,500 cm
Poids de l'emballage 1	195,000 g
Type d'emballage 2	S02

Les informations fournies dans cette documentation contiennent des descriptions générales et/ou des caractéristiques techniques sur les performances des produits concernés.
Cette documentation ne doit pas remplacer ni être utilisée pour la détermination de la conformité ou de la fiabilité de ces produits pour des applications propres à l'utilisateur.
Il incombe à l'utilisateur ou à l'intégrateur de réaliser une analyse des risques, une évaluation et des tests appropriés et complets des produits concernant les applications spécifiques prévues et l'utilisation qui en découle.
Ni TMSS Holding ni une quelconque de ses soci¿½t¿½s affili¿½es ou filiales ne pourra ¿½tre tenu responsable de toute utilisation inappropri¿½e des informations ci-incluses.

Nb produits dans l'emballage 2	50
Hauteur de l'emballage 2	15 cm
Largeur de l'emballage 2	30 cm
Longueur de l'emballage 2	40 cm
Poids de l'emballage 2	10,205 kg

Durabilité de l'offre

Statut environnemental de l'offre	Produit Green Premium
Profil de circularité	Pas d'opérations particulières de recyclage requises
Pour toutes les demandes Reach Rohs, contactez-nous Ã l'adresse	sustainability@tesensors.com

Garantie contractuelle

Garantie	18 mois