Fiche produit
Caractéristiques

ZC2JE646
ZC2JE - tête inter posi - poussoir galet lat rap ressort métal -40/+70°C

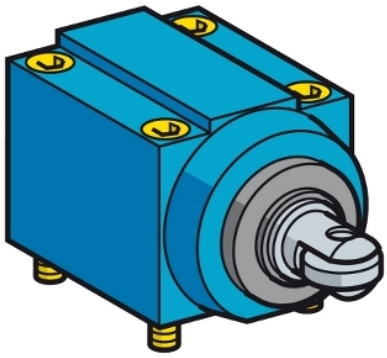

Principales

Gamme de produit	OsiSense XC
Nom de gamme	Format spécial
Type de produit ou équipement	Tête d'interrupteur de position
Nom de l'appareil	ZC2J
Type de tête	Tête de piston
Produits compatibles	XC2J
Corps à associer	ZC2JC26 ZC2JD16 ZC2JC16 ZC2JD26
Mouvement tête de commande	Linéaire
Type d'unité de commande	Poussoir à galet latéral rappel de ressort métal (avec galet horizontal)
Type d'approche	Approche latérale, 2 sens

Complémentaires

Mouvement d'attaque	Avec came 30°
Ouverture positive	Sans
Poids du produit	0,245 kg
Matière de la tête	Métal

Environnement

Température de l'air ambiant en fonctionnement	-40…70 °C
Température ambiante de stockage	-40…70 °C
Caractéristique d'environnement	Basse température

Emballage

Type d'emballage 1	PCE
Nb produits dans l'emballage 1	1
Hauteur de l'emballage 1	5,0 cm
Largeur de l'emballage 1	5,0 cm
Longueur de l'emballage 1	9,5 cm
Poids de l'emballage 1	257,0 g
Type d'emballage 2	S01
Nb produits dans l'emballage 2	14
Hauteur de l'emballage 2	15,0 cm
Largeur de l'emballage 2	15,0 cm
Longueur de l'emballage 2	40,0 cm
Poids de l'emballage 2	3,823 kg

Durabilité de l'offre

Statut environnemental de l'offre	Produit Green Premium
Profil de circularité	Pas d'opérations particulières de recyclage requises
Pour toutes les demandes Reach Rohs, contactez-nous Ã l'adresse	sustainability@tesensors.com

Les informations fournies dans cette documentation contiennent des descriptions générales et/ou des caractéristiques techniques sur les performances des produits concernés.
Cette documentation ne doit pas remplacer ni être utilisée pour la détermination de la conformité ou de la fiabilité de ces produits pour des applications propres à l'utilisateur.
Il incombe à l'utilisateur ou à l'intégrateur de réaliser une analyse des risques, une évaluation et des tests appropriés et complets des produits concernant les applications spécifiques prévues et l'utilisation qui en découle.
Ni TMSS Holding ni une quelconque de ses socii¿½ti¿½s affilii¿½es ou filiales ne pourra i¿½tre tenu responsable de toute utilisation inappropri¿½e des informations ci-incluses.

Garantie contractuelle

Garantie	18 mois