# Fiche produit
## Caractéristiques

# XZCR2712037T2
## OsiSense XZ - rallonge - mâle M8 3broches droit - fem. M12 5broches coudé - 2m



### Principales

| | |
|---|---|
| Catégorie d'accessoire / de pièce détachée | Accessoire de câblage |
| Type d'accessoires / pièces séparées | Câble de pontage |

### Complémentaires

| | |
|---|---|
| Extrémité 1 de la rallonge | M8 mâle 3 broches droit connecteur avec vissé et clipsé |
| Extrémité 2 de la rallonge | M12 femelle 5 broches coudé connecteur avec vissé |
| Matière de la bague | Métal |
| Composition du câble | 3 x 0,34 mm² |
| Longueur de câble | 2 m |
| Isolement | PUR |
| Diamètre extérieur du câble | 5,2 mm |
| [Ue] tension assignée d'emploi | 45 V CC<br>60 V CA |
| Courant nominal (In) | 4 A |
| Résistance d'isolement | >= 1000 MΩ |
| Résistance maximale entre bornes | 5000 mOhm |
| Poids du produit | 0,093 kg |

### Environnement

| | |
|---|---|
| Degré de protection (IP) | IP67<br>IP65<br>IP69K |
| Certifications du produit | cULus |
| Température de l'air ambiant pour le fonctionnement | -35…90 °C statique<br>-5…90 °C flexion |
| Température ambiante de stockage | -35…100 °C |

### Emballage

| | |
|---|---|
| Type d'emballage 1 | PCE |
| Nb produits dans l'emballage 1 | 1 |
| Hauteur de l'emballage 1 | 2,000 cm |
| Largeur de l'emballage 1 | 17,000 cm |
| Longueur de l'emballage 1 | 17,000 cm |
| Poids de l'emballage 1 | 72,000 g |
| Type d'emballage 2 | S02 |
| Nb produits dans l'emballage 2 | 40 |
| Hauteur de l'emballage 2 | 15,000 cm |
| Largeur de l'emballage 2 | 30,000 cm |

Les informations fournies dans cette documentation contiennent des descriptions générales et/ou des caractéristiques techniques sur les performances des produits concernés.
Cette documentation ne doit pas remplacer ni être utilisée pour la détermination de la conformité ou de la fiabilité de ces produits pour des applications propres à l'utilisateur.
Il incombe à l'utilisateur ou à l'intégrateur de réaliser une analyse des risques, une évaluation et des tests appropriés et complets des produits concernant les applications spécifiques prévues et l'utilisation qui en découle.
Ni TMSS Holding ni une quelconque de ses socii¿½ti¿½s affilii¿½es ou filiales ne pourra i¿½tre tenu responsable de toute utilisation inappropri¿½e des informations ci-incluses.

| | |
|---|---|
| Longueur de l'emballage 2 | 40,000 cm |
| Poids de l'emballage 2 | 3,217 kg |

## Durabilité de l'offre

| | |
|---|---|
| Statut environnemental de l'offre | Produit Green Premium |
| Pour toutes les demandes Reach Rohs, contactez-nous Ã  l'adresse | sustainability@tesensors.com |

## Garantie contractuelle

| | |
|---|---|
| Garantie | 18 mois |

# XZCR2712037T2

## Dimensions

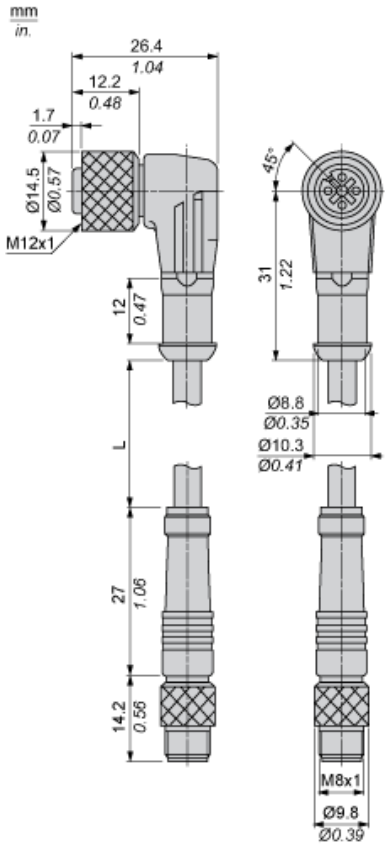


L : Longueur de câble

## Raccordements et schémas

