Fiche produit
Caractéristiques

XZCR1502040G2
OsiSense XZ - rallonge - mâle M12 3broches droit - fem. Ø8 3broches coudé - 2m



Principales

Catégorie d'accessoire / de pièce détachée	Accessoire de câblage
Type d'accessoires / pièces séparées	Câble de pontage

Complémentaires

Extrémité 1 de la rallonge	M12 mâle 3 broches droit connecteur avec vissé
Extrémité 2 de la rallonge	Ø 8 mm femelle 3 broches coudé connecteur avec clipser
Composition du câble	3 x 0,34 mm²
Longueur de câble	2 m
Isolement	PUR
Diamètre extérieur du câble	5,2 mm
[Ue] tension assignée d'emploi	60 V CA 75 V CC
Courant nominal (In)	4 A
Résistance d'isolement	>= 1000 MΩ
Résistance maximale entre bornes	5000 mOhm
Poids du produit	0,08 kg

Environnement

Degré de protection (IP)	IP67
Certifications du produit	cULus
Température de l'air ambiant pour le fonctionnement	-35…90 °C statique -5…90 °C flexion
Température ambiante de stockage	-35…100 °C

Emballage

Type d'emballage 1	PCE
Nb produits dans l'emballage 1	1
Hauteur de l'emballage 1	3,000 cm
Largeur de l'emballage 1	20,000 cm
Longueur de l'emballage 1	20,000 cm
Poids de l'emballage 1	70,000 g
Type d'emballage 2	S02
Nb produits dans l'emballage 2	40
Hauteur de l'emballage 2	15,000 cm
Largeur de l'emballage 2	30,000 cm
Longueur de l'emballage 2	40,000 cm
Poids de l'emballage 2	3,170 kg

Les informations fournies dans cette documentation contiennent des descriptions générales et/ou des caractéristiques techniques sur les performances des produits concernés.
Cette documentation ne doit pas remplacer ni être utilisée pour la détermination de la conformité ou de la fiabilité de ces produits pour des applications propres à l'utilisateur.
Il incombe à l'utilisateur ou à l'intégrateur de réaliser une analyse des risques, une évaluation et des tests appropriés et complets des produits concernant les applications spécifiques prévues et l'utilisation qui en découle.
Ni TMSS Holding ni une quelconque de ses socii¿½ti¿½s affilii¿½es ou filiales ne pourra i¿½tre tenu responsable de toute utilisation inappropri¿½e des informations ci-incluses.

Durabilité de l'offre

Statut environnemental de l'offre	Produit Green Premium
Pour toutes les demandes Reach Rohs, contactez-nous Ã l'adresse	sustainability@tesensors.com

Garantie contractuelle

Garantie	18 mois

XZCR1502040G2

Dimensions

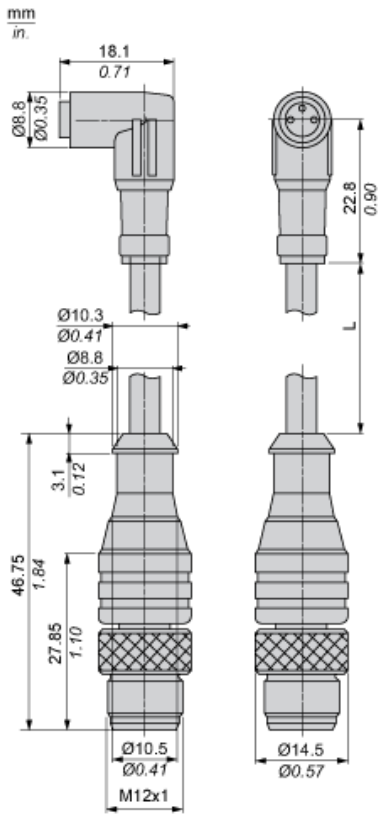

L : Longueur de câble

Raccordements et schémas

