# Fiche produit
## Caractéristiques

# XZCP1340L2
## OsiSense XZ - connecteur pré-câblé - coudé femelle - M12 - 3 broches - 2m



### Principales

| | |
|---|---|
| Gamme de produit | Composants de câblage Telemecanique |
| Catégorie d'accessoire / de pièce détachée | Accessoire de câblage |
| Type d'accessoires / pièces séparées | Connecteurs pré-câblés |
| Nom de gamme | Universel |

### Complémentaires

| | |
|---|---|
| Raccordement électrique | Connecteur femelle coudé M12, 3 broches |
| Fixation de la borne | Vissé |
| Matière de la bague | Métal |
| Etat LED | 2 DELs PNP |
| Longueur de câble | 2 m |
| Diamètre extérieur du câble | 5,2 mm |
| Composition du câble | 3 x 0,34 mm² |
| Isolement | PUR |
| [Ue] tension assignée d'emploi | 10...30 V CC |
| Courant nominal (In) | 4 A |
| Résistance de contact | 5000 µΩ |
| Résistance d'isolement minimum | 1 GΩ |
| Poids du produit | 0,08 kg |

### Environnement

| | |
|---|---|
| Degré de protection (IP) | IP67<br>IP69K<br>IP65 |
| Certifications du produit | cULus |
| Température de l'air ambiant pour le fonctionnement | -40…80 °C statique<br>-5…80 °C flexion |
| Température ambiante de stockage | -40…80 °C |

### Emballage

| | |
|---|---|
| Type d'emballage 1 | PCE |
| Nb produits dans l'emballage 1 | 1 |
| Hauteur de l'emballage 1 | 3,0 cm |
| Largeur de l'emballage 1 | 24,2 cm |
| Longueur de l'emballage 1 | 27,1 cm |
| Poids de l'emballage 1 | 62,0 g |
| Type d'emballage 2 | S02 |
| Nb produits dans l'emballage 2 | 40 |
| Hauteur de l'emballage 2 | 15 cm |
| Largeur de l'emballage 2 | 30 cm |

Les informations fournies dans cette documentation contiennent des descriptions générales et/ou des caractéristiques techniques sur les performances des produits concernés.
Cette documentation ne doit pas remplacer ni être utilisée pour la détermination de la conformité ou de la fiabilité de ces produits pour des applications propres à l'utilisateur.
Il incombe à l'utilisateur ou à l'intégrateur de réaliser une analyse des risques, une évaluation et des tests appropriés et complets des produits concernant les applications spécifiques prévues et l'utilisation qui en découle.
Ni TMSS Holding ni une quelconque de ses soci¿½ti¿½s affili¿½es ou filiales ne pourra ¡¿½tre tenu responsable de toute utilisation inappropri¡¿½e des informations ci-incluses.

| | |
|---|---|
| Longueur de l'emballage 2 | 40 cm |
| Poids de l'emballage 2 | 2,91 kg |

## Durabilité de l'offre

| | |
|---|---|
| Statut environnemental de l'offre | Produit Green Premium |
| Pour toutes les demandes Reach Rohs, contactez-nous Ã  l'adresse | sustainability@tesensors.com |

## Garantie contractuelle

| | |
|---|---|
| Garantie | 18 mois |

# XZCP1340L2

## Dimensions

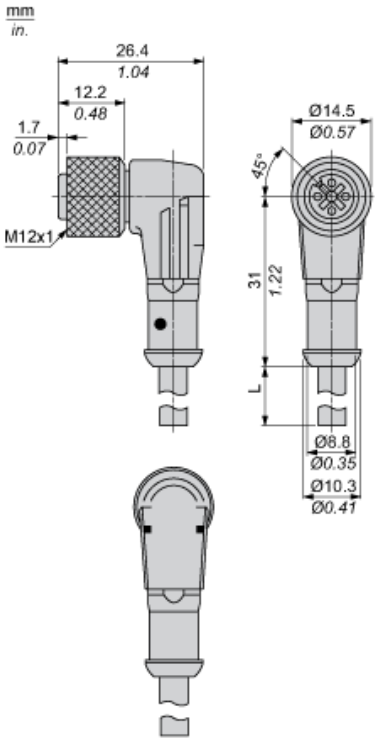


L : Longueur de câble

## Raccordements et schémas

### Connecteur

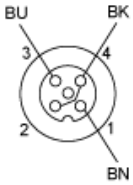


BN : Marron
BK : Noir
BU : Bleu

## Raccordements et schémas

### Raccordement des voyants

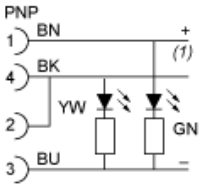


BN : Marron
BK : Noir
BU : Bleu
GN : Vert
YW : Jaune
(1) Signal