Fiche produit
Caractéristiques

XZCP1041L10
OsiSense XZ - connecteur pré-câblé - coudé femelle - M8 - 4 broches - 10m



Principales

Gamme de produit	Composants de câblage Telemecanique
Catégorie d'accessoire / de pièce détachée	Accessoire de câblage
Type d'accessoires / pièces séparées	Connecteurs pré-câblés
Nom de gamme	Universel

Complémentaires

Raccordement électrique	Connecteur femelle coudé M8, 4 broches
Fixation de la borne	Vissé
Matière de la bague	Métal
Etat LED	Sans
Longueur de câble	10 m
Diamètre extérieur du câble	5,2 mm
Composition du câble	4 x 0,34 mm²
Isolement	PUR
[Ue] tension assignée d'emploi	60 V CA 75 V CC
Courant nominal (In)	4 A
Résistance de contact	5000 µΩ
Résistance d'isolement minimum	1 GΩ
Poids du produit	0,36 kg

Environnement

Degré de protection (IP)	IP67 IP69K IP65
Certifications du produit	cULus
Température de l'air ambiant pour le fonctionnement	-40…80 °C statique -5…80 °C flexion
Température ambiante de stockage	-40…80 °C

Emballage

Type d'emballage 1	PCE
Nb produits dans l'emballage 1	1
Hauteur de l'emballage 1	5,500 cm
Largeur de l'emballage 1	19,300 cm
Longueur de l'emballage 1	19,400 cm
Poids de l'emballage 1	293,000 g
Type d'emballage 2	S02
Nb produits dans l'emballage 2	10
Hauteur de l'emballage 2	15,000 cm
Largeur de l'emballage 2	30,000 cm

Les informations fournies dans cette documentation contiennent des descriptions générales et/ou des caractéristiques techniques sur les performances des produits concernés.
Cette documentation ne doit pas remplacer ni être utilisée pour la détermination de la conformité ou de la fiabilité de ces produits pour des applications propres à l'utilisateur.
Il incombe à l'utilisateur ou à l'intégrateur de réaliser une analyse des risques, une évaluation et des tests appropriés et complets des produits concernant les applications spécifiques prévues et l'utilisation qui en découle.
Ni TMSS Holding ni une quelconque de ses socï¿½tï¿½s affiliï¿½es ou filiales ne pourra ï¿½tre tenu responsable de toute utilisation inappropriï¿½e des informations ci-incluses.

Longueur de l'emballage 2	40,000 cm
Poids de l'emballage 2	3,272 kg

Durabilité de l'offre

Statut environnemental de l'offre	Produit Green Premium
Pour toutes les demandes Reach Rohs, contactez-nous Ã l'adresse	sustainability@tesensors.com

Garantie contractuelle

Garantie	18 mois

XZCP1041L10

Dimensions

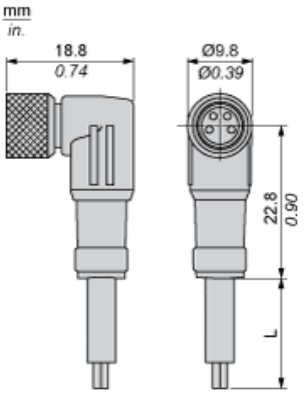

L : Longueur de câble

Raccordements et schémas

Connecteur

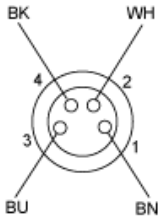

BN : Marron
BK : Noir
BU : Bleu
WH : Blanc