Fiche produit
Caractéristiques

XZCE13P124M
OsiSense XZ - adaptateur - plast. - trou taraudé Pg13,5 - conn. mâle M12 4 fils

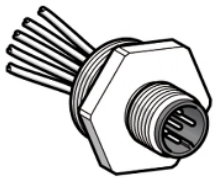

Principales

Désignation d'accessoire / de pièce détachée	Embase 4 fils
Catégorie d'accessoire / de pièce détachée	Accessoires de câblage
Type d'accessoires / pièces séparées	Adaptateur pour connecteur
Composition du câble	4 x 0,34 mm²
Type de filetage	PG13,5
Courant nominal (In)	4 A

Complémentaires

Longueur de câble	100 mm
Nombre total de brins	4
Raccordement électrique	1 connecteur mâle M12 5 droit
Fixation de la borne	Vissé
Matière du corps	Plastique
Résistance d'isolement	> 1000000000 Ohm
Résistance maximale entre bornes	5000 mOhm
[Ue] tension assignée d'emploi	250 V CA 300 V CC
Poids du produit	0,02 kg

Environnement

Degré de protection (IP)	IP67
Température de l'air ambiant en fonctionnement	-25…80 °C

Emballage

Type d'emballage 1	PCE
Nb produits dans l'emballage 1	1
Hauteur de l'emballage 1	2,500 cm
Largeur de l'emballage 1	10,000 cm
Longueur de l'emballage 1	7,500 cm
Poids de l'emballage 1	9,800 g
Type d'emballage 2	BB1
Nb produits dans l'emballage 2	100
Hauteur de l'emballage 2	7,500 cm
Largeur de l'emballage 2	28,000 cm
Longueur de l'emballage 2	38,000 cm
Poids de l'emballage 2	983,000 g
Type d'emballage 3	S02
Nb produits dans l'emballage 3	200
Hauteur de l'emballage 3	15 cm
Largeur de l'emballage 3	30 cm
Longueur de l'emballage 3	40 cm
Poids de l'emballage 3	2,451 kg

Les informations fournies dans cette documentation contiennent des descriptions générales et/ou des caractéristiques techniques sur les performances des produits concernés.
Cette documentation ne doit pas remplacer ni être utilisée pour la détermination de la conformité ou de la fiabilité de ces produits pour des applications propres à l'utilisateur.
Il incombe à l'utilisateur ou à l'intégrateur de réaliser une analyse des risques, une évaluation et des tests appropriés et complets des produits concernant les applications spécifiques prévues et l'utilisation qui en découle.
Ni TMSS Holding ni une quelconque de ses socii¿½ti¿½s affilii¿½es ou filiales ne pourra i¿½tre tenu responsable de toute utilisation inappropri¿½e des informations ci-incluses.

Durabilité de l'offre

Pour toutes les demandes Reach Rohs, contactez-nous Ã l'adresse	sustainability@tesensors.com

Garantie contractuelle

Garantie	18 mois

XZCE13P124M

Dimensions

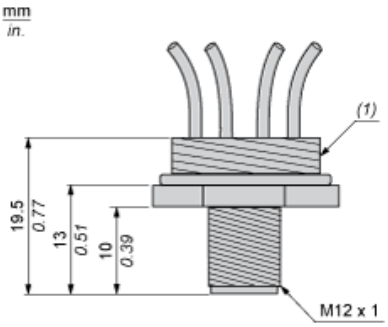

(1) Presse-étoupe Pg 13.5

Raccordements et schémas

Connecteur

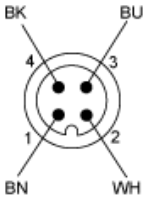

BN : Marron
BK : Noir
BU : Bleu
WH : Blanc