# Fiche produit
## Caractéristiques

# XZCC18FCP40B
## OsiSense XZ - connecteur nu femelle - M18 - 4 broches - coudé - PE Pg 9



### Principales

| | |
|---|---|
| Gamme de produit | Composants de câblage Telemecanique |
| Catégorie d'accessoire / de pièce détachée | Accessoires de câblage |
| Type d'accessoires / pièces séparées | Connecteur |
| Raccordement électrique | Connecteur femelle coudé M18, 4 broches |
| Matière de la bague | Plastique |
| Etat LED | Sans |
| Raccordement câble | Bornier à vis / taille de fils <1,5 mm² / capacité de serrage 5…8 mm |

### Complémentaires

| | |
|---|---|
| Type de presse-étoupe | Pg 9 |
| Fixation de la borne | Vissé |
| [Ue] tension assignée d'emploi | 250 V CA |
| Courant nominal (In) | 16 A |
| Matière du coffret | Plastique |
| Résistance d'isolement minimum | 1000 GΩ |
| Résistance de contact | 10000 µΩ |
| Poids du produit | 0,035 kg |

### Environnement

| | |
|---|---|
| Degré de protection (IP) | IP65 |
| Température de l'air ambiant en fonctionnement | -40…85 °C |

### Emballage

| | |
|---|---|
| Type d'emballage 1 | PCE |
| Nb produits dans l'emballage 1 | 1 |
| Hauteur de l'emballage 1 | 2,000 cm |
| Largeur de l'emballage 1 | 8,000 cm |
| Longueur de l'emballage 1 | 8,000 cm |
| Poids de l'emballage 1 | 28,000 g |
| Type d'emballage 2 | S01 |
| Nb produits dans l'emballage 2 | 50 |
| Hauteur de l'emballage 2 | 15 cm |
| Largeur de l'emballage 2 | 15 cm |
| Longueur de l'emballage 2 | 40 cm |
| Poids de l'emballage 2 | 1,730 kg |

### Durabilité de l'offre

| | |
|---|---|
| Pour toutes les demandes Reach Rohs, contactez-nous Ã  l'adresse | sustainability@tesensors.com |

### Garantie contractuelle

| | |
|---|---|
| Garantie | 18 mois |

Les informations fournies dans cette documentation contiennent des descriptions générales et/ou des caractéristiques techniques sur les performances des produits concernés.
Cette documentation ne doit pas remplacer ni être utilisée pour la détermination de la conformité ou de la fiabilité de ces produits pour des applications propres à l'utilisateur.
Il incombe à l'utilisateur ou à l'intégrateur de réaliser une analyse des risques, une évaluation et des tests appropriés et complets des produits concernant les applications spécifiques prévues et l'utilisation qui en découle.
Ni TMSS Holding ni une quelconque de ses socï¿½tï¿½s affiliï¿½es ou filiales ne pourra ï¿½tre tenu responsable de toute utilisation inappropriï¿½e des informations ci-incluses.

# XZCC18FCP40B

## Dimensions

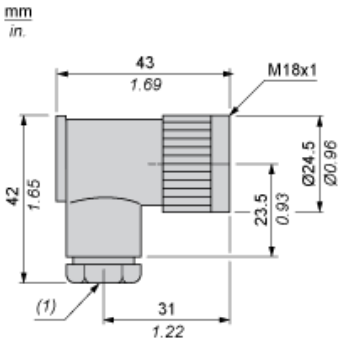


(1) Presse-étoupe Pg 9

## Raccordements et schémas

