Fiche produit
Caractéristiques

XZCC12MCP40B
OsiSense XZ - connecteur nu mâle - M12 - 4 broches - coudé - PE Pg 7



Principales

Gamme de produit	Composants de câblage Telemecanique
Catégorie d'accessoire / de pièce détachée	Accessoires de câblage
Type d'accessoires / pièces séparées	Connecteur
Raccordement électrique	Connecteur mâle coudé M12, 4 broches
Matière de la bague	Plastique
Etat LED	Sans
Raccordement câble	Bornier à vis / taille de fils <0,75 mm² / capacité de serrage 3…6 mm

Complémentaires

Type de presse-étoupe	Pg 7
Fixation de la borne	Vissé
[Ue] tension assignée d'emploi	125 V CA 150 V CC
Courant nominal (In)	3 A
Matière du coffret	Plastique
Résistance d'isolement minimum	1000 GΩ
Résistance de contact	8000 µΩ
Poids du produit	0,025 kg

Environnement

Degré de protection (IP)	IP67
Température de l'air ambiant en fonctionnement	-40…85 °C

Emballage

Type d'emballage 1	PCE
Nb produits dans l'emballage 1	1
Hauteur de l'emballage 1	2,000 cm
Largeur de l'emballage 1	12,500 cm
Longueur de l'emballage 1	16,000 cm
Poids de l'emballage 1	21,000 g
Type d'emballage 2	S01
Nb produits dans l'emballage 2	50
Hauteur de l'emballage 2	15,000 cm
Largeur de l'emballage 2	15,000 cm
Longueur de l'emballage 2	40,000 cm
Poids de l'emballage 2	1,238 kg

Durabilité de l'offre

Pour toutes les demandes Reach Rohs, contactez-nous Ã l'adresse	sustainability@tesensors.com

Garantie contractuelle

Garantie	18 mois

Les informations fournies dans cette documentation contiennent des descriptions générales et/ou des caractéristiques techniques sur les performances des produits concernés.
Cette documentation ne doit pas remplacer ni être utilisée pour la détermination de la conformité ou de la fiabilité de ces produits pour des applications propres à l'utilisateur.
Il incombe à l'utilisateur ou à l'intégrateur de réaliser une analyse des risques, une évaluation et des tests appropriés et complets des produits concernant les applications spécifiques prévues et l'utilisation qui en découle.
Ni TMSS Holding ni une quelconque de ses socii¿½ti¿½s affilii¿½es ou filiales ne pourra i¿½tre tenu responsable de toute utilisation inappropri¿½e des informations ci-incluses.

Dimensions

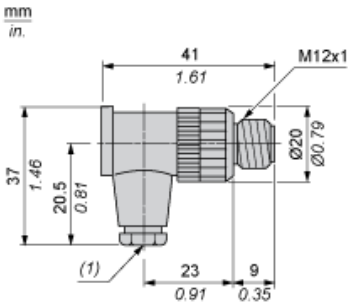

(1) Presse-étoupe : n° 7 en plastique (Pg 7)

Raccordements et schémas

