Fiche produit
Caractéristiques

XZBWR2STT24
OsiSense XZ Wireless solution - récepteur radio pour 2capteurs - sortie statique



Principales

Type de produit ou équipement	Récepteur programmable
Application	Interface à PLC
Compatibilité produit	Émetteur radio XZBWE

Complémentaires

Fonction du module	Unité de réception pour capteur à distance
Nombre d'émetteurs-récepteurs maxi	ZigBee: <2
Courant de sortie nominal	0,8 A à 24 V CC
Type de sortie	Transistor PNP
Contacts de sortie	4 sorties PNP
Plage de réglage de temporisation	0,5 s (tolérance : - 15...15 %)
Temps de démarrage	<= 400 ms
Courant commuté maximum	200 mA CC
Courant commuté minimum	10 mA
[Us] tension d'alimentation	24 V CC - 15...20 %
Chute de tension maximale	<2 V (courant de sortie nominal: 200 mA)
Protocole de port de communication	Zigbee green power à 2,4 GHz
Portée maximale	100 M dans champ libre 25 m dans un coffret métallique
Temps de réponse	< 30 ms après changement de capteur
Nombre de canaux	2 par récepteur
Catégorie d'emploi	DC-13 se conformer à EN/CEI 60947-5-1
Puissance consommée maximale en W	26 W CC
Pouvoir de coupure	4,8 W (par sortie)
Protection contre les courts-circuits	1 A fusible type à fusion rapide
Position de montage	Toutes positions sans déclassement
Raccordement électrique	1 câble de conducteur 0,14…2,5 mm² AWG 26…AWG 14 rigide sans extrémité de câble se conformer à CEI 60947-1 2 câbles de conducteurs 0,14…1,5 mm² AWG 26...AWG 16 rigide sans extrémité de câble se conformer à CEI 60947-1 1 câble de conducteur 0,14…4 mm² AWG 26...AWG 12 souple avec extrémité de câble se conformer à CEI 60947-1 2 câbles de conducteurs 0,14…1,5 mm² AWG 26...AWG 16 souple avec extrémité de câble se conformer à CEI 60947-1
Couple de serrage	0,5…1 N.m se conformer à EN/CEI 60947-1
Matière du boîtier	Plastique auto-extinguible
Etat LED	1 LED vert pour Indicateur d'alimentation 1 LED vert et jaune pour signal de réception 4 LED vert pour sortie active
Support de montage	Rail DIN symétrique 35 mm se conformer à EN/CEI 60715 Platine de montage
Tension de tenue à fréquence de courte durée	1 kV 50 Hz se conformer à EN/CEI 60947-5-1
[Uimp] tension assignée de tenue aux chocs	0,8 kV

Les informations fournies dans cette documentation contiennent des descriptions générales et/ou des caractéristiques techniques sur les performances des produits concernés.
Cette documentation ne doit pas remplacer ni être utilisée pour la détermination de la conformité ou de la fiabilité de ces produits pour des applications propres à l'utilisateur.
Il incombe à l'utilisateur ou à l'intégrateur de réaliser une analyse des risques, une évaluation et des tests appropriés et complets des produits concernant les applications spécifiques prévues et l'utilisation qui en découle.
Ni TMSS Holding ni une quelconque de ses socï¿½ï¿½s affiliï¿½ï¿½s ou filiales ne pourra ï¿½tre tenu responsable de toute utilisation inappropriï¿½e des informations ci-incluses.

Largeur	36 mm
Hauteur	108 mm
Profondeur	75 mm
Poids du produit	0,13 kg
Marquage	CE

Environnement

Tenue aux ondes de choc	0,5 KV mode différentiel se conformer à CEI 61000-4-5 1 kV mode commun se conformer à CEI 61000-4-5
Normes	EN/CEI 60947-5-1 EN/CEI 60947-1
Température ambiante de stockage	-40…70 °C
Humidité relative	90 % à -20…55 °C, sans condensation se conformer à ETSI EN 300 328
Tenue aux vibrations	+/- 7,5 mm (f= 5…14 Hz) se conformer à CEI 60068-2-6 2 gn (f= 8…150 Hz) se conformer à CEI 60068-2-6
Tenue aux chocs mécaniques	10 gn (durée = 16 ms) pour 6000 chocs se conformer à CEI 60068-2-27
Degré de protection IP	IP20 se conformer à CEI 60529 (gaine) IP20 se conformer à CEI 60529 (bornes)
Degré de pollution	2 se conformer à CEI 60664-1
Catégorie de surtension	III se conformer à CEI 60664-1
Résistance d'isolement	> 500 MΩ à 500 V CC se conformer à NF C 20-030
[Ui] tension assignée d'isolement	60 V se conformer à CEI 60664-1
Compatibilité électromagnétique	Immunité des environnements industriels se conformer à EN/CEI 61000-6-2 Émissions transmises par conduction et rayonnées classe B se conformer à CISPR22 Test d'immunité aux décharges électrostatiques 8 kV à l'air libre (dans les pièces d'isolation) se conformer à CEI 6100-4-11 Test d'immunité aux décharges électrostatiques 6 kV sur le contact (parties métalliques) se conformer à CEI 6100-4-11 Perturbation liée aux champs électromagnétiques 10 V/m, 80 MHz...1 GHz à 3 m se conformer à CEI 61000-4-3 Perturbation liée aux champs électromagnétiques 3 V/m, 1.4 MHz…2 GHz à 3 m se conformer à CEI 61000-4-3 Test d'immunité aux transitoires électriques rapides 2 kV fils d'alimentation se conformer à CEI 61000-4-4 Perturbations RF transmises par conduction 10 V se conformer à CEI 61000-4-6 Émission rayonnée se conformer à ETSI EN 301 489-17 Émission transmise par conduction se conformer à ETSI EN 301 489-17 Émission rayonnée se conformer à ETSI EN 300 328 Test d'immunité aux transitoires électriques rapides 1 kV fils de sortie PNP se conformer à CEI 61000-4-4 Test d'immunité aux ondes de choc 1,2/50 µs 0,5 kV mode différentiel se conformer à CEI 61000-4-5 Test d'immunité aux ondes de choc 1,2/50 µs 1 kV mode commun se conformer à CEI 61000-4-5 Immunité aux micro-coupures et baisses de tension 7 ms se conformer à CEI 61000-4-11

Emballage

Type d'emballage 1	PCE
Nb produits dans l'emballage 1	1
Hauteur de l'emballage 1	4,400 cm
Largeur de l'emballage 1	9,800 cm
Longueur de l'emballage 1	13,000 cm
Poids de l'emballage 1	128,000 g
Type d'emballage 2	S02
Nb produits dans l'emballage 2	22
Hauteur de l'emballage 2	15 cm
Largeur de l'emballage 2	30 cm
Longueur de l'emballage 2	40 cm
Poids de l'emballage 2	3,137 kg

Durabilité de l'offre

Pour toutes les demandes Reach Rohs, contactez-nous Ã l'adresse	sustainability@tesensors.com

Garantie contractuelle

Garantie	18 mois

Dimensions du récepteur

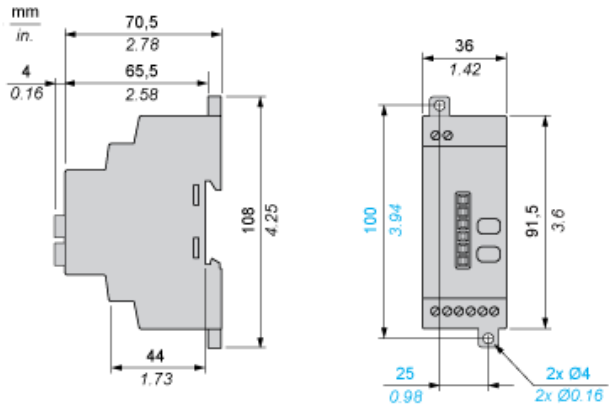

Schéma de câblage du récepteur

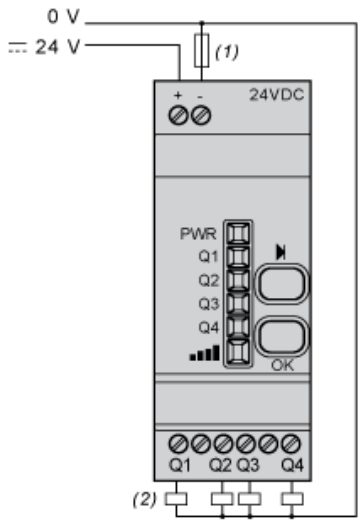

(1) Fusible à fusion rapide 400 mA
(2) Imax = 200 mA

Montage du récepteur

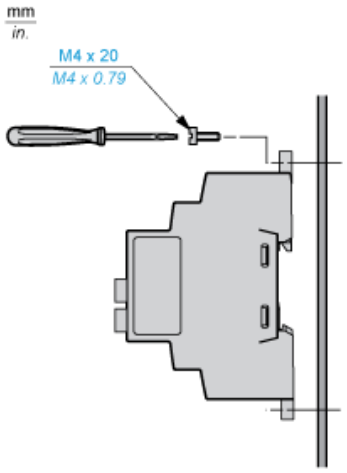

Montage du récepteur

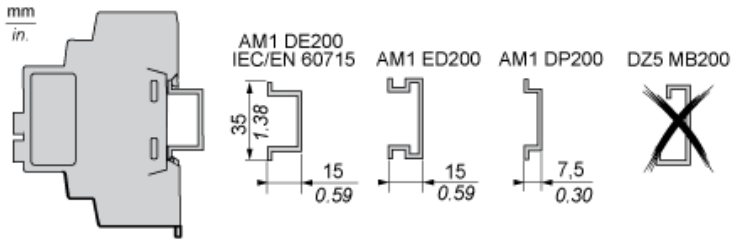

Montage du récepteur

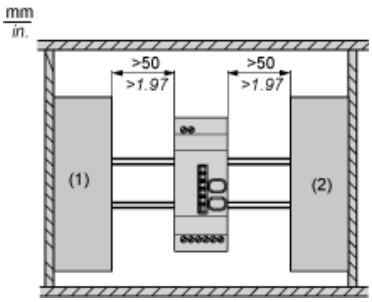

(1) Variateur
(2) Alimentation ou automate

Montage sans obstruction



(1) Valeurs types modifiables selon l'environnement de l'application.

Montage dans une armoire métallique

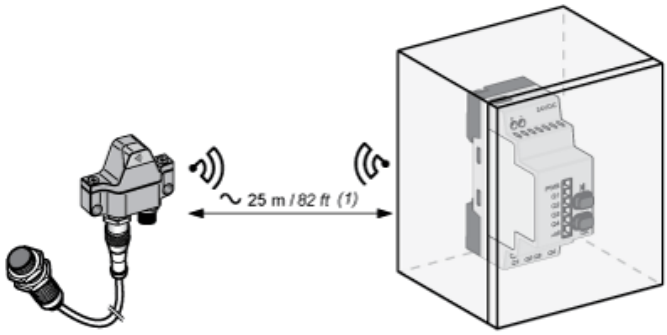

(1) Valeurs types modifiables selon l'environnement de l'application.