Fiche produit
Caractéristiques

XZBWE112A24
OsiSense XZ Wireless solution - émetteur radio pour 1 capteur 24V



Principales

Type de produit ou équipement	Émetteur radio
Nombre d'entrées	1 détecteurs pour par émetteur

Complémentaires

[Us] tension d'alimentation	24 V CC, <15 mA (-15...20 %)
Description des contacts	"F"
Type d'entrée logique	NPN ou PNP pour détecteurs
Limites de la tension d'alimentation	20,4…29 V CC
Puissance consommée en W	0,29 W à 24 V CC
Courant d'alimentation maximal des détecteurs	100 mA à 24 V sans protection contre les surcharges (-15...20 %)
Tension état 1 garanti	20,4...< 24 V pour entrée
Etat actuel 1 garanti	1,6 mA (entrée)
Tension état 0 garanti	> 0...7,2 V pour entrée
Etat actuel 0 garanti	<= 1,5 mA (entrée)
Temps de réponse	< 30 ms
Type de protection	Fusible externe, à fusion rapide, 400 mA
Protocole de port de communication	Zigbee se conformer à IEEE 802.15.4
Profil zigbee	Green power
Fréquence d'entrée	0,5 Hz
Portée maximale	100 M dans champ libre 25 m en milieu industriel
Signalisation locale	Sortie du capteur : 1 LED vert ou orange pour on/off DEL clignotant pour pas d'échange de données
Raccordement électrique	Détecteur: 1 connecteur femelle M12, 5 Alimentation: 1 connecteur mâle M12, 4
Marquage	CE CULus FCC IC
Hauteur	65 mm
Profondeur	23 mm
Largeur	68 mm
Poids du produit	0,051 kg

Les informations fournies dans cette documentation contiennent des descriptions générales et/ou des caractéristiques techniques sur les performances des produits concernés.
Cette documentation ne doit pas remplacer ni être utilisée pour la détermination de la conformité ou de la fiabilité de ces produits pour des applications propres à l'utilisateur.
Il incombe à l'utilisateur ou à l'intégrateur de réaliser une analyse des risques, une évaluation et des tests appropriés et complets des produits concernant les applications spécifiques prévues et l'utilisation qui en découle.
Ni TMSS Holding ni une quelconque de ses soci¿½ti¿½s affili¿½es ou filiales ne pourra ¿½tre tenu responsable de toute utilisation inappropri¿½e des informations ci-incluses.

Environnement

Certifications du produit	CE[RETURN]cULus[RETURN]FCC[RETURN]IC
Compatibilité électromagnétique	Émissions transmises par conduction et rayonnées classe B conforming to CISPR22
Température de l'air ambiant en fonctionnement	-25…55 °C
Température ambiante de stockage	-40…70 °C
Humidité relative	90 %, sans condensation
Degré de protection IP	IP67
Tenue aux vibrations	+/- 7,5 mm (f= 5…14 Hz) se conformer à CEI 60068-2-6 2 gn (f= 8…150 Hz) se conformer à CEI 60068-2-6
Tenue aux chocs mécaniques	10 gn (durée = 16 ms) pour 6000 chocs se conformer à CEI 60068-2-27

Emballage

Type d'emballage 1	PCE
Nb produits dans l'emballage 1	1
Hauteur de l'emballage 1	4,2 cm
Largeur de l'emballage 1	6,5 cm
Longueur de l'emballage 1	9,5 cm
Poids de l'emballage 1	80,0 g
Type d'emballage 2	S01
Nb produits dans l'emballage 2	22
Hauteur de l'emballage 2	15,0 cm
Largeur de l'emballage 2	15,0 cm
Longueur de l'emballage 2	40,0 cm
Poids de l'emballage 2	1,985 kg

Durabilité de l'offre

Pour toutes les demandes Reach Rohs, contactez-nous Ã l'adresse	sustainability@tesensors.com

Garantie contractuelle

Garantie	18 mois

XZBWE112A24

Dimensions de l'émetteur

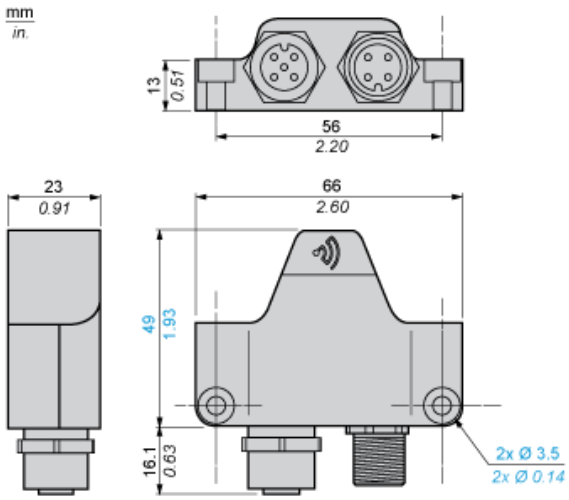

Schéma de câblage de l'émetteur

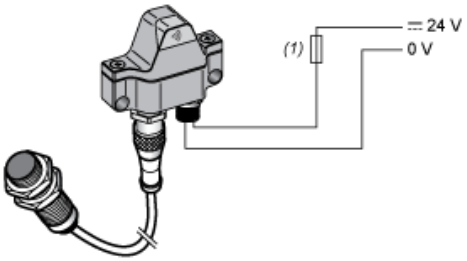

(1) Fusible à fusion rapide 400 mA

Schéma de câblage de l'émetteur

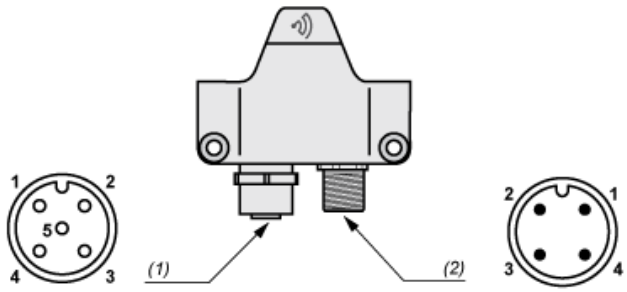

(1) Prise d'entrée de capteur
- Broche 1 : 24 Vcc (sortie vers capteur)
- Broche 2 : non utilisée
- Broche 3 : 0 Vcc
- Broche 4 : absence de NPN ou PNP ou d'entrée de contact en provenance du capteur
- Broche 5 : non utilisée

(2) Prise d'alimentation (mâle)
- Broche 1 : 24 Vcc
- Broche 2 : non utilisée
- Broche 3 : 0 Vcc
- Broche 4 : non utilisée

Montage sans obstruction

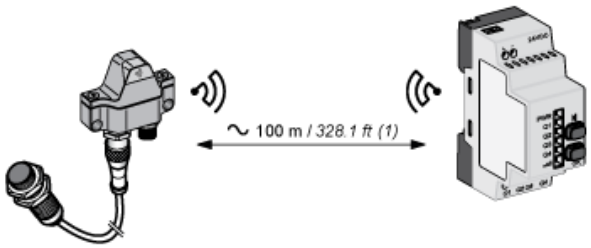

(1) Valeurs types modifiables selon l'environnement de l'application.

Montage dans une armoire métallique

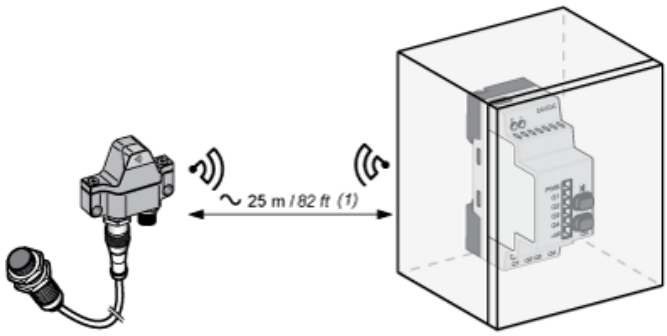

(1) Valeurs types modifiables selon l'environnement de l'application.