# Fiche produit
## Caractéristiques

# XY2CE2A270
## Preventa XY2CE - arrêt d'urgence à câble - sans voyant - câble 50m - 2O



### Principales

| | |
|---|---|
| Gamme de produit | Arrêt d'urgence à câble Telemecanique XY2C |
| Type de produit ou équipement | Verrouillage de l'arrêt d'urgence à câble |
| Nom de l'appareil | XY2CE |
| Couleur du logement | Rouge RAL 3000 |
| Catégorie de surtension | Classe I se conformer à EN/CEI 61140<br>Classe I se conformer à NF C 20-030 |

### Complémentaires

| | |
|---|---|
| Signalisation locale | Sans veilleuse |
| Nombre de câbles | 1 |
| Longueur maximale du câble de déclenchement | 70 m |
| Matière du corps | Zamak |
| Matière du couvercle | Inox |
| Remise à zéro | Par bouton-poussoir initialisé |
| Description des contacts | 2 "O" |
| Fonctionnement des contacts | À action dépendante |
| Point d'ancrage câble déclencheur | Côté gauche |
| Mode de raccordement | Borniers à vis-étrier, 1 x 0,5…2 x 1,5 mm² |
| Couple de serrage | 0,8…1,2 N.m |
| Nombre d'entrée de câble | 3 trou lisse pour Pg 13.5 ou ISO M21 presse étoupe |
| Niveau de sécurité | Jusqu'à PL = e avec système de surveillance approprié et câblage correct se conformer à EN/ISO 13849-1<br>Jusqu'à catégorie 4 avec système de surveillance approprié et câblage correct se conformer à EN/ISO 13849-1<br>Jusqu'à SIL 3 avec système de surveillance approprié et câblage correct se conformer à EN/CEI 61508 |
| Données de fiabilité | B10d = 300000 valeur pour une durée de vie de 20 ans limitée par l'usure ou le contact se conformer à CEI 60947-5-5 |
| Marquage | CE |
| Endurance mécanique | 60000 cycle |
| Distance entre supports câbles | 5 m |
| [Ie] courant assigné d'emploi | 3 A à 240 V, AC-15, A300 se conformer à EN/CEI 60947-5-1 appendix A<br>0,27 A à 250 V, DC-13, Q300 se conformer à EN/CEI 60947-5-1 appendix A |
| [Ithe] courant thermique d'emploi sous enveloppe | 10 A |
| [Ui] tension assignée d'isolement | 500 V (degré de pollution 3) se conformer à EN/CEI 60947-1<br>300 V se conformer à UL 508<br>300 V se conformer à CSA C22.2 No 14 |
| [Uimp] tension assignée de tenue aux chocs | 6 kV se conformer à EN/CEI 60947-1 |
| Ouverture positive | Avec se conformer à EN/CEI 60947-5-1 |
| Résistance maximale entre bornes | 25 MΩ se conformer à EN/CEI 60255-7 catégorie 3<br>25 MΩ se conformer à NF C 93-050 méthode A |
| Protection contre les courts-circuits | 10 A cartouche fusible type gG se conformer à EN/CEI 60269 |
| Description des bornes ISO n°1 | (11-22)NC<br>(21-22)NC |
| Poids du produit | 1,45 kg |
| Code de compatibilité | XY2CE |

Les informations fournies dans cette documentation contiennent des descriptions générales et/ou des caractéristiques techniques sur les performances des produits concernés.
Cette documentation ne doit pas remplacer ni être utilisée pour la détermination de la conformité ou de la fiabilité de ces produits pour des applications propres à l'utilisateur.
Il incombe à l'utilisateur ou à l'intégrateur de réaliser une analyse des risques, une évaluation et des tests appropriés et complets des produits concernant les applications spécifiques prévues et l'utilisation qui en découle.
Ni TMSS Holding ni une quelconque de ses socï¿½ï¿½s affiliï¿½ï¿½s ou filiales ne pourra ï¿½ï¿½tre tenu responsable de toute utilisation inappropriï¿½ï¿½e des informations ci-incluses.

## Environnement

| | |
|---|---|
| Normes | Directive machine 2006/42/EC<br>EN/CEI 60204-1<br>EN/CEI 60947-5-1<br>CSA C22.2 No 14<br>EN/ISO 13850<br>EN/CEI 60947-5-5<br>Directive sur les équipements de travail 2009/104 / CE<br>UL 508 |
| Certifications du produit | UL dispositifs d'arrêt d'urgence catégorie NISD[RETURN]CSA[RETURN]CCC |
| Traitement de protection | TC |
| Température de l'air ambiant en fonctionnement | -25…70 °C |
| Température ambiante de stockage | -40…70 °C |
| Tenue aux vibrations | 10 gn (f= 10…300 Hz) se conformer à EN/CEI 60068-2-6 |
| Tenue aux chocs mécaniques | 50 gn 11 ms se conformer à EN/CEI 60068-2-27 |
| Degré de protection IP | IP66 se conformer à CEI 60529 |

## Emballage

| | |
|---|---|
| Type d'emballage 1 | PCE |
| Nb produits dans l'emballage 1 | 1 |
| Hauteur de l'emballage 1 | 9,000 cm |
| Largeur de l'emballage 1 | 20,000 cm |
| Longueur de l'emballage 1 | 16,000 cm |
| Poids de l'emballage 1 | 1,547 kg |
| Type d'emballage 2 | S03 |
| Nb produits dans l'emballage 2 | 6 |
| Hauteur de l'emballage 2 | 30,000 cm |
| Largeur de l'emballage 2 | 30,000 cm |
| Longueur de l'emballage 2 | 40,000 cm |
| Poids de l'emballage 2 | 9,828 kg |

## Durabilité de l'offre

| | |
|---|---|
| Statut environnemental de l'offre | Produit Green Premium |
| Profil de circularité | Pas d'opérations particulières de recyclage requises |
| Pour toutes les demandes Reach Rohs, contactez-nous Ã  l'adresse | sustainability@tesensors.com |

## Garantie contractuelle

| | |
|---|---|
| Garantie | 18 mois |

# XY2CE2A270

## Dimensions

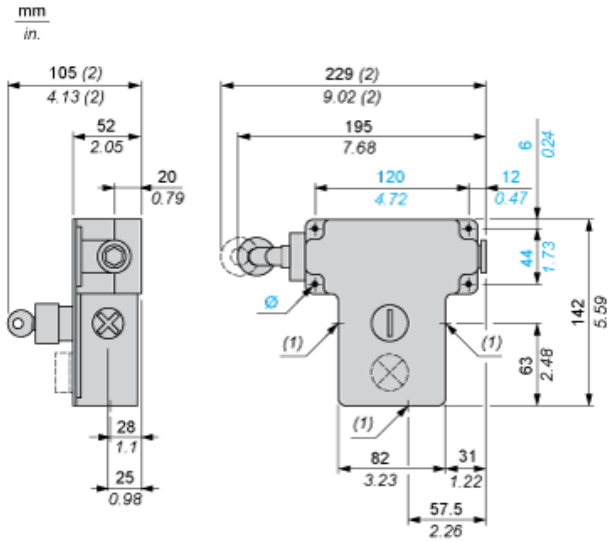


(1) 3 trous simples pour presse-étoupe Pg 13.5
(2) Extension maximum.
Ø 4 trous oblongs Ø 6 mm (0.24 in.)

## Courbes électriques

### Circuit inductif d'alimentation CA 50/60 Hz

Bloc de contacts 2 pôles

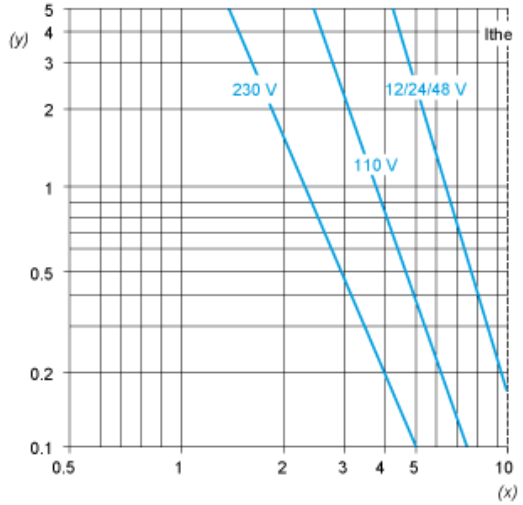


Y Millions de cycles de fonctionnement
X Courant en A

### Alimentation CC - Puissance décomposée en circuits inductifs pour 1 million de cycles de fonctionnement

| | | | | |
|---|---|---|---|---|
| Tension | V | 24 | 48 | 120 |
| ⎓ | W | 13 | 9 | 7 |