Fiche produit
Caractéristiques

XY2CE2A250EX
Preventa XY2 - arrêt d'urgence à commande par câble à accrochage -1O+1F- gauche



Principales

Gamme de produit	Arrêt d'urgence à câble Telemecanique XY2C
Type de produit ou équipement	Arrêt d'urgence à commande par câble à accrochage
Nom de l'appareil	XY2CE
Indication de tension	Sans veilleuse
Remise à zéro	Par bouton-poussoir initialisé
Description des contacts	1 "O" + 1 "F"
Point d'ancrage câble déclencheur	Côté gauche

Complémentaires

Nombre de câbles	1
Longueur maximale du câble de déclenchement	70 m
Couleur du logement	Rouge RAL 3000
Manœuvre des contacts auxiliaires	À action dépendante
Mode de raccordement	Borniers à vis-étrier, 1 x 0,5…2 x 1,5 mm²
Couple de serrage	0,8…1,2 N.m
Nombre d'entrée de câble	1 trou lisse pour ISO M20 presse étoupe 2 trou lisse avec bouchon obturateur pour
Marquage	II2 D-Ex tb IIIC T85°C Db IP65
Niveau de sécurité	Jusqu'à PL = e avec système de surveillance approprié et câblage correct se conformer à EN/ISO 13849-1 Jusqu'à catégorie 4 avec système de surveillance approprié et câblage correct se conformer à EN/ISO 13849-1 Jusqu'à SIL 3 se conformer à EN/CEI 61508
Données de fiabilité	B10d = 300000 valeur pour une durée de vie de 20 ans limitée par l'usure ou le contact
Endurance mécanique	60000 cycle
Distance entre supports câbles	10 m
[Ie] courant assigné d'emploi	3 A à 240 V, AC-15, A300 se conformer à EN/CEI 60947-5-1 appendix A 0,27 A à 250 V, DC-13, Q300 se conformer à EN/CEI 60947-5-1 appendix A
[Ithe] courant thermique d'emploi sous enveloppe	10 A
[Ui] tension assignée d'isolement	400 V (degré de pollution 3) se conformer à EN/CEI 60947-1 300 V se conformer à UL 508 300 V se conformer à CSA C22.2 No 14
[Uimp] tension assignée de tenue aux chocs	4 kV
Ouverture positive	Avec se conformer à EN/CEI 60947-5-1 section 3
Résistance maximale entre bornes	25 MΩ se conformer à EN/CEI 60255-7 catégorie 3 25 MΩ se conformer à NF C 93-050 méthode A
Protection contre les courts-circuits	10 A cartouche fusible type gG se conformer à EN/CEI 60269
Largeur	195 mm
Profondeur	105 mm
Hauteur	142 mm

Les informations fournies dans cette documentation contiennent des descriptions générales et/ou des caractéristiques techniques sur les performances des produits concernés.
Cette documentation ne doit pas remplacer ni être utilisée pour la détermination de la conformité ou de la fiabilité de ces produits pour des applications propres à l'utilisateur.
Il incombe à l'utilisateur ou à l'intégrateur de réaliser une analyse des risques, une évaluation et des tests appropriés et complets des produits concernant les applications spécifiques prévues et l'utilisation qui en découle.
Ni TMSS Holding ni une quelconque de ses socii¿½ti¿½s affilii¿½es ou filiales ne pourra i¿½tre tenu responsable de toute utilisation inapproprii¿½e des informations ci-incluses.

Environnement

Normes	EN/CEI 60079-0 EN/CEI 60079-31
Règlement Européen	2014/34/EU - ATEX directive
Zone poussière	Zone 21 - 22
Certifications du produit	INERIS 04ATEX0015[RETURN]CEI-Ex INE 16.0001X
Traitement de protection	TC
Température de l'air ambiant en fonctionnement	-20…60 °C
Température ambiante de stockage	-40…70 °C
Tenue aux vibrations	10 gn (f= 10…300 Hz) se conformer à EN/CEI 60068-2-6
Tenue aux chocs mécaniques	50 gn 11 ms se conformer à EN/CEI 60068-2-27
Classe de protection contre les chocs électriques	Classe I se conformer à EN/CEI 61140 Classe I se conformer à NF C 20-030
Degré de protection IP	IP65

Emballage

Type d'emballage 1	PCE
Nb produits dans l'emballage 1	1
Hauteur de l'emballage 1	9,500 cm
Largeur de l'emballage 1	17,500 cm
Longueur de l'emballage 1	22,000 cm
Poids de l'emballage 1	1,592 kg
Type d'emballage 2	S03
Nb produits dans l'emballage 2	6
Hauteur de l'emballage 2	30,000 cm
Largeur de l'emballage 2	30,000 cm
Longueur de l'emballage 2	40,000 cm
Poids de l'emballage 2	10,058 kg

Durabilité de l'offre

Statut environnemental de l'offre	Produit Green Premium
Profil de circularité	Pas d'opérations particulières de recyclage requises
Pour toutes les demandes Reach Rohs, contactez-nous Ã l'adresse	sustainability@tesensors.com

Garantie contractuelle

Garantie	18 mois

XY2CE2A250EX

Dimensions

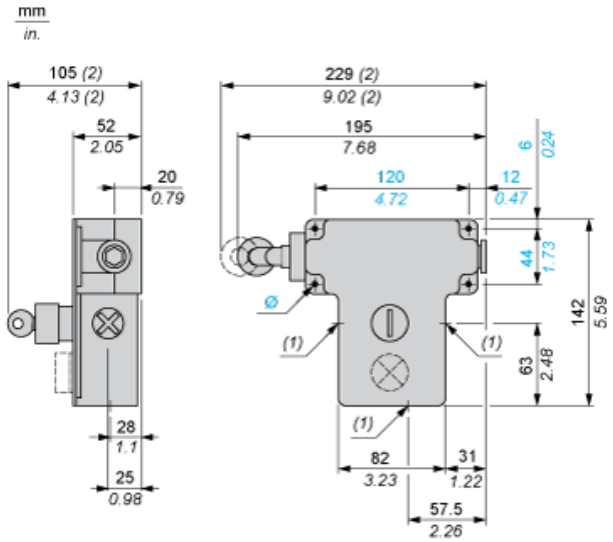

(1) 3 trous simples pour presse-étoupe Pg 13.5
(2) Extension maximum.
Ø 4 trous oblongs Ø 6 mm (0.24 in.)

Courbes électriques

Circuit inductif d'alimentation CA 50/60 Hz

Bloc de contacts 2 pôles

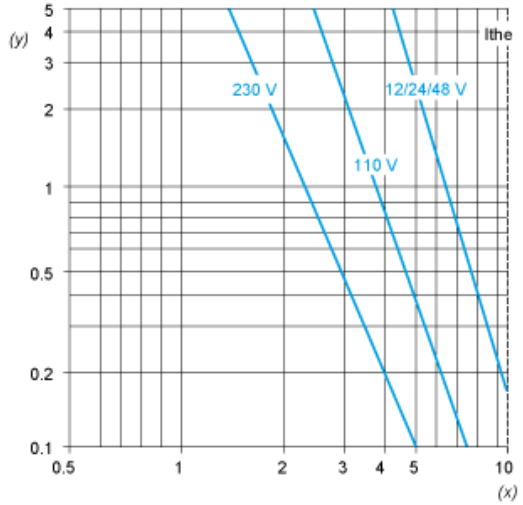

Y Millions de cycles de fonctionnement
X Courant en A

Alimentation CC - Puissance décomposée en circuits inductifs pour 1 million de cycles de fonctionnement

Tension	V	24	48	120
⎓	W	13	9	7