Fiche produit
Caractéristiques

XXZBOX01
Telemecanique Sensors OsiSense XX - boîtier de configuration alim adaptateur



Principales

Type de produit ou équipement	Kit d'accessoires
Destination d'accessoire / de pièce détachée	Détecteur à ultrasons
Compatibilité produit	XXA - détecteur à ultrasons[RETURN]XXS - détecteur à ultrasons
Catégorie d'accessoire / de pièce détachée	Accessoires de configuration
Type d'accessoires / pièces séparées	Logiciel de configuration

Complémentaires

[Us] tension d'alimentation	24 V CC
Limites de la tension d'alimentation	14…30 V
Puissance consommée en W	4 W
Signalisation locale	Pouralimentation puissance DEL (vert) Pourcommunication DEL (orange) pourerreur DEL (rouge)
Distance maximale entre les appareils	3000 mm
Vitesse de transmission	19200 bps
Type de connecteur	5 broches M12 femelle connecteur 5 broches M12 mâle connecteur
Type de connexion intégrée	USB type A 0,5 m
Matière	Plastique et métal

Environnement

Normes	CE
Degré de protection IP	IP40 conforming to CEI 60529
Température ambiante de stockage	-20…45 °C
Température de l'air ambiant en fonctionnement	0…45 °C
Humidité relative	95 % sans condensation

Emballage

Type d'emballage 1	PCE
Nb produits dans l'emballage 1	1
Hauteur de l'emballage 1	8,0 cm
Largeur de l'emballage 1	17,0 cm
Longueur de l'emballage 1	25,0 cm
Poids de l'emballage 1	600,0 g
Type d'emballage 2	S02
Nb produits dans l'emballage 2	2
Hauteur de l'emballage 2	15 cm
Largeur de l'emballage 2	30 cm
Longueur de l'emballage 2	40 cm
Poids de l'emballage 2	1,655 kg

Les informations fournies dans cette documentation contiennent des descriptions générales et/ou des caractéristiques techniques sur les performances des produits concernés.
Cette documentation ne doit pas remplacer ni être utilisée pour la détermination de la conformité ou de la fiabilité de ces produits pour des applications propres à l'utilisateur.
Il incombe à l'utilisateur ou à l'intégrateur de réaliser une analyse des risques, une évaluation et des tests appropriés et complets des produits concernant les applications spécifiques prévues et l'utilisation qui en découle.
Ni TMSS Holding ni une quelconque de ses soci¿½t¿½s affili¿½es ou filiales ne pourra ¿½tre tenu responsable de toute utilisation inappropri¿½e des informations ci-incluses.

Garantie contractuelle

Garantie	18 mois

XXZBOX01

Dimensions

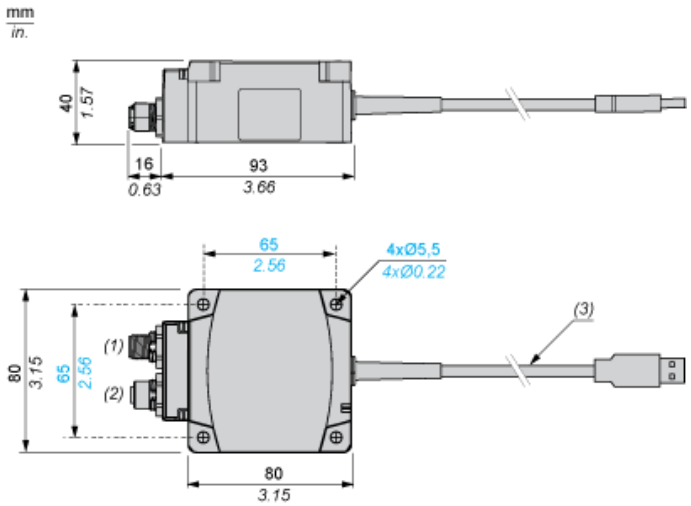

(1) : Connecteur M12 mâle, 5 broches : alimentation
(2) : Connecteur M12 femelle, 5 broches : capteur
(3) : Longueur de câble : 0,5 m /1,64 pi. (connecteur de type A de câble USB) : PC

Connexions

Connecteur d’interface poru adaptateur d'alimentation (M12 mâle)

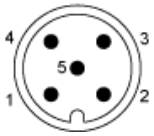

Numéro de broche	Couleur de fil	Description
1	BN : marron	+14 à 30 VCC
2	WH : blanc	Sortie 2 (1) (2)
3	BU : bleu	0 VCC
4	BK : noir	Sortie 1 (1)
5	–	Inutilisée (3)

Connecteur d’interface pour capteur (M12 femelle)

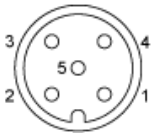

(1) : Sortie active uniquement en mode « affichage écho » et « mesure ».
(2) : Sortie 2 non disponible sur tous les capteurs.
(3) : Les 5e broches des connecteurs M12 mâle et M12 femelle sont électriquement reliés l’un à l’autre.

Numéro de broche	Description
1	Sortie d’alimentation vers le capteur
2	Communication avec le logiciel
3	0 VCC
4	Communication avec le logiciel
5	Inutilisée (3)