Fiche produit
Caractéristiques

XXS30P8VPM12
XX - detecteur ultrason plastique - M30 droit - Sn: 8m - 0-10V & PNP - M12



Principales

Gamme de produit	Capteurs à ultrasons Telemecanique XX
Type de capteur	Détecteur à ultrasons
Nom de gamme	Universel
Nom du capteur	XXS
Forme du capteur	Cylindrique M30
Système de détection	Réflexion directe
Portée nominale	8 M réglable avec apprentissage par bouton-poussoir 8 m logiciel avec kit
Matière	Plastique
Type de signal de sortie	Analogique + discrète
Sortie logique	1 "O" ou 1 "F" programmable
Mode de raccordement	À 5 fils
Type de sortie logique	PNP
Fonction sortie analogique	0...10 V
[Us] tension d'alimentation	24 V CC avec protection contre l'inversion de polarité
Raccordement électrique	Connecteur mâle M12 5 broches
[Sd] domaine de détection	0,290…8 m
Degré de protection IP	IP65 conforming to CEI 60529 IP67

Complémentaires

Matière du coffret	PBT
Matière de la face avant	Époxy Caoutchouc Résine
Type de filetage	M30 x 1,5
Limites de la tension d'alimentation	14…30 V CC
Fonctions disponibles	Avec mode de synchronisation Logiciel configurable
[Sa] portée de travail	0,290…8 m (mode apprentissage)
Zone aveugle	290 mm
Fréquence de transmission	75 kHz
Précision de répétition	0,1 %
Angle de déviation de l'objet à détecter par rapport à 90°	-4…12 °
Taille minimale de l'objet à détecter	Cylindre de diamètre 12 mm à 1,8 m
Etat LED	État sortie :1 LED (vert/jaune) État sortie :1 LED (multicolor) État d'écho :1 LED (vert)
Consommation électrique	50 mA
Courant commuté maximum	100 mA avec protection contre les surcharges et courts-circuits
Pouvoir de commutation maximum	>= 1 kOhm protection contre les surcharges et courts-circuits
Chute de tension maximale	2 V
Fréquence de commutation	<= 2 Hz
Réglage	Mode apprentissage Logiciel de configuration

Les informations fournies dans cette documentation contiennent des descriptions générales et/ou des caractéristiques techniques sur les performances des produits concernés.
Cette documentation ne doit pas remplacer ni être utilisée pour la détermination de la conformité ou de la fiabilité de ces produits pour des applications propres à l'utilisateur.
Il incombe à l'utilisateur ou à l'intégrateur de réaliser une analyse des risques, une évaluation et des tests appropriés et complets des produits concernant les applications spécifiques prévues et l'utilisation qui en découle.
Ni TMSS Holding ni une quelconque de ses socii¿½ti¿½s affilii¿½es ou filiales ne pourra i¿½tre tenu responsable de toute utilisation inappropri¿½e des informations ci-incluses.

Retard à la disponibilité maxi	600 ms
Retard récupération maxi	500 ms
Marquage	CE CULus
Longueur du filetage	43,2 mm
Hauteur	30 mm
Largeur	43,2 mm
Profondeur	116,3 mm
Poids du produit	0,14 kg

Environnement

Normes	CEI 60947-5-2 CSA C22.2 No 14 UL 508
Certifications du produit	cULus[RETURN]E2[RETURN]Ecolab
Température de l'air ambiant en fonctionnement	-25…70 °C
Température ambiante de stockage	-40…85 °C
Tenue aux vibrations	+/-1 mm (f = 10…55 Hz) se conformer à CEI 60068-2-6
Tenue aux chocs mécaniques	30 gn sur les 3 axes pour 11 ms se conformer à CEI 60068-2-27
Tenue aux décharges électrostatiques	8 kV se conformer à CEI 6100-4-11
Tenue aux champs électromagnétiques rayonnés	10 V/m niveau 3 se conformer à CEI 61000-4-3
Tenue aux transitoires rapides	2 kV se conformer à CEI 61000-4-4

Emballage

Type d'emballage 1	PCE
Nb produits dans l'emballage 1	1
Hauteur de l'emballage 1	7,11 cm
Largeur de l'emballage 1	9,91 cm
Longueur de l'emballage 1	13,46 cm
Poids de l'emballage 1	0,19 kg

Durabilité de l'offre

DEEE	Sur le marché de l'Union Européenne, le produit doit être mis au rebut selon un protocole spécifique de collecte des déchets et ne jamais être jeté dans une poubelle d'ordures ménagères.
Pour toutes les demandes Reach Rohs, contactez-nous Ã l'adresse	sustainability@tesensors.com

Garantie contractuelle

Garantie	18 months

XXS30P8VPM12

Dimensions

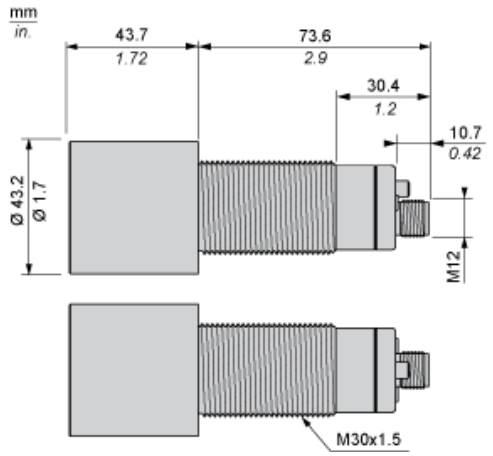

Connexions

Câblage des connecteurs

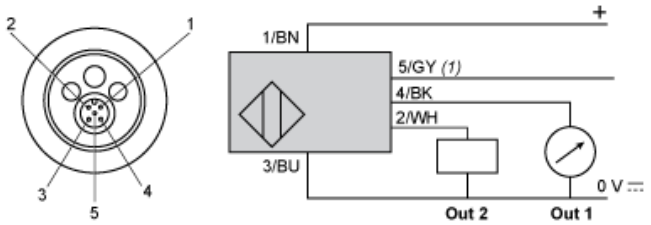

(1) : Synchronisation

Numéro de broche	Couleur de fil	Description
1	BN : marron	+ 24 Vcc
2	WH : blanc	Sortie numérique
3	BU : bleu	0 Vcc
4	BK : noir	Sortie analogique
5	GY : gris	Synchronisation

Schéma de câblage. Sortie analogique

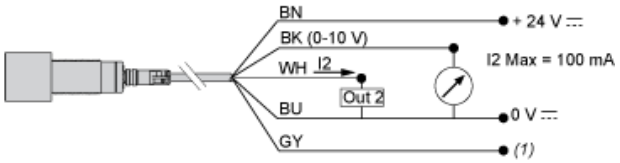

(1) : Synchronisation
0 - 1 kΩ à ∞
10 V:

Câblage de la fonction de synchronisation (application côte à côte)

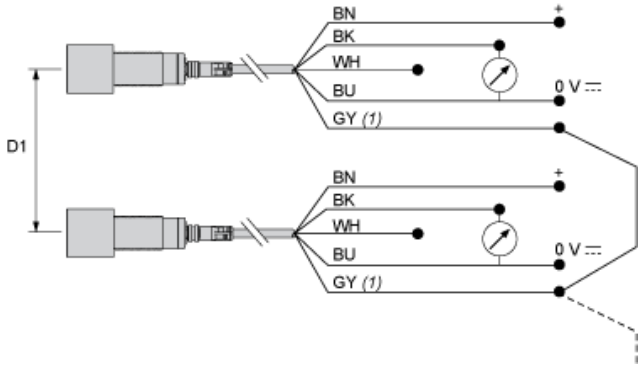

(1) : Synchronisation
D1 : 1/8 Sn
BN : Marron
WH : Blanc
BU : Bleu
BK : Noir
GY : Gris

NOTE : Il est possible de synchroniser jusqu'à 8 capteurs fonctionnant côte à côte en raccordant électriquement leurs fils de broche 5 (gris).

Pour synchroniser plus de 8 capteurs, il est possible d'utiliser une sortie d'automate (les broches n° 5 doivent être pilotées simultanément par le front montant d'une impulsion).

Courbes de performances

Courbe de détection avec cible carrée de 100 x 100 mm (3.94 x 3.94 po.)

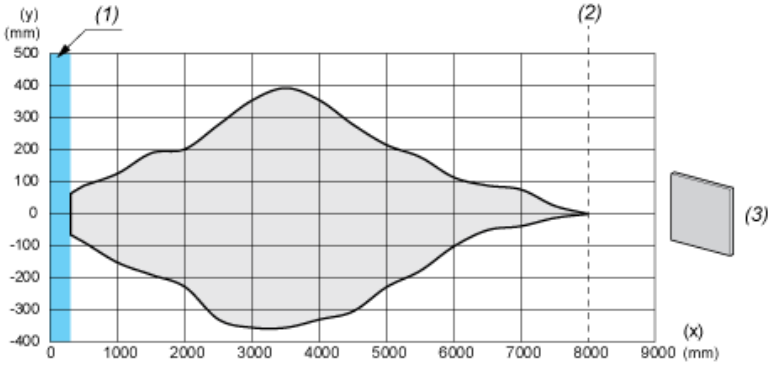

(X) : Distance cible
(Y) : Limite de détection
(1) : Zone aveugle : 290 mm (11.41 po.)
(2) : Sn max.
(3) : Plaque en acier inoxydable de 100 x 100 mm (3.94 x 3.94 po.)

Courbe de détection avec barre ronde

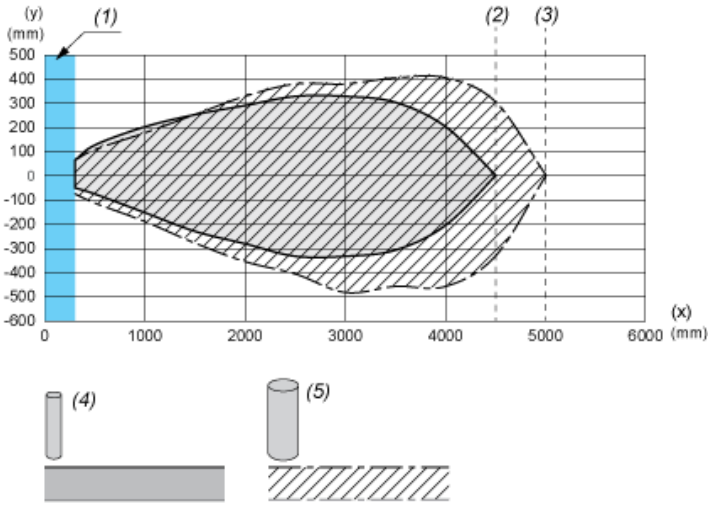

(X) : Distance cible
(Y) : Limite de détection
(1) : Zone aveugle : 290 mm (11.41 po.)
(2) : Sn maxi. avec cylindre Ø 10 mm (0.394 po.)
(3) : Sn maxi. avec cylindre Ø 25 mm (0.984 po.)
(4) : Cylindre en acier inoxydable Ø 10 mm (0.394 po.)
(5) : Cylindre en acier inoxydable Ø 25 mm (0.984 po.)