# Fiche produit
## Caractéristiques

# XXS30B4VM12
## OsiSense XX - détecteur ultrason - métal - cylindrique M30 droit - 4M 0-10V



### Principales

| | |
|---|---|
| Gamme de produit | Capteurs à ultrasons Telemecanique XX |
| Type de capteur | Détecteur à ultrasons |
| Nom de gamme | Universel |
| Nom du capteur | XXS |
| Forme du capteur | Cylindrique M30 |
| Système de détection | Réflexion directe |
| Portée nominale | 4 M réglable avec apprentissage à distance par bouton-poussoir<br>4 m logiciel avec kit |
| Matière | Métal |
| Type de signal de sortie | Analogique |
| Mode de raccordement | À 5 fils |
| Fonction sortie analogique | 0...10 V |
| [Us] tension d'alimentation | 24 V CC avec protection contre l'inversion de polarité |
| Raccordement électrique | Connecteur mâle M12 5 broches |
| [Sd] domaine de détection | 0,420…4 m |
| Degré de protection IP | IP65 conforming to CEI 60529<br>IP67 |

### Complémentaires

| | |
|---|---|
| Matière du coffret | Laiton plaqué nickel |
| Matière de la face avant | Époxy<br>Caoutchouc<br>Résine |
| Limites de la tension d'alimentation | 14…30 V CC |
| Fonctions disponibles | Avec mode de synchronisation<br>Logiciel configurable |
| [Sa] portée de travail | 0,420…4 m (mode apprentissage) |
| Zone aveugle | 420 mm |
| Fréquence de transmission | 80 kHz |
| Précision de répétition | 0,1 % |
| Angle de déviation de l'objet à détecter par rapport à 90° | -10…10 ° |
| Taille minimale de l'objet à détecter | Cylindre de diamètre 1 mm à 1,8 m |
| Etat LED | État sortie :1 LED (jaune)<br>État d'écho :1 LED (vert) |
| Consommation électrique | 65 mA |
| Pouvoir de commutation maximum | >= 1 kOhm protection contre les surcharges et courts-circuits |
| Réglage | Mode apprentissage<br>Logiciel de configuration |
| Retard à la disponibilité maxi | 500 ms |
| Retard récupération maxi | 400 ms |
| Marquage | CE |
| Longueur du filetage | 74,7 mm |
| Hauteur | 30 mm |
| Largeur | 40 mm |

Les informations fournies dans cette documentation contiennent des descriptions générales et/ou des caractéristiques techniques sur les performances des produits concernés.
Cette documentation ne doit pas remplacer ni être utilisée pour la détermination de la conformité ou de la fiabilité de ces produits pour des applications propres à l'utilisateur.
Il incombe à l'utilisateur ou à l'intégrateur de réaliser une analyse des risques, une évaluation et des tests appropriés et complets des produits concernant les applications spécifiques prévues et l'utilisation qui en découle.
Ni TMSS Holding ni une quelconque de ses socii¿½ti¿½s affilii¿½es ou filiales ne pourra i¿½tre tenu responsable de toute utilisation inappropri¿½e des informations ci-incluses.

| | |
|---|---|
| Profondeur | 119 mm |
| Poids du produit | 0,21 kg |

## Environnement

| | |
|---|---|
| Normes | CEI 60947-5-2<br>CSA C22.2 No 14<br>UL 508 |
| Certifications du produit | cULus[RETURN]E2[RETURN]RCM[RETURN]Ecolab |
| Température de l'air ambiant en fonctionnement | -25…70 °C |
| Température ambiante de stockage | -40…80 °C |
| Tenue aux vibrations | +/-1 mm (f = 10…55 Hz) se conformer à CEI 60068-2-6 |
| Tenue aux chocs mécaniques | 30 gn sur les 3 axes pour 11 ms se conformer à CEI 60068-2-27 |
| Tenue aux décharges électrostatiques | 8 kV se conformer à CEI 6100-4-11 |
| Tenue aux champs électromagnétiques rayonnés | 10 V/m niveau 3 se conformer à CEI 61000-4-3 |
| Tenue aux transitoires rapides | 2 kV se conformer à CEI 61000-4-4 |

## Emballage

| | |
|---|---|
| Type d'emballage 1 | PCE |
| Nb produits dans l'emballage 1 | 1 |
| Hauteur de l'emballage 1 | 4,32 cm |
| Largeur de l'emballage 1 | 9,65 cm |
| Longueur de l'emballage 1 | 13,21 cm |
| Poids de l'emballage 1 | 0,26 kg |

## Durabilité de l'offre

| | |
|---|---|
| Statut environnemental de l'offre | Produit Green Premium |
| Profil de circularité | Pas d'opérations particulières de recyclage requises |
| Pour toutes les demandes Reach Rohs, contactez-nous Ã  l'adresse | sustainability@tesensors.com |

## Garantie contractuelle

| | |
|---|---|
| Garantie | 18 mois |

# XXS30B4VM12

## Dimensions

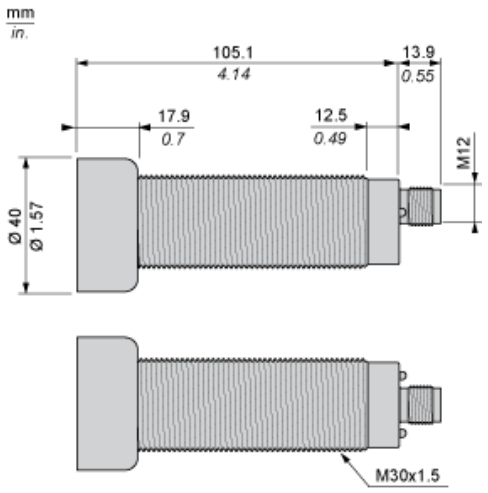

## Connexions

### Câblage des connecteurs

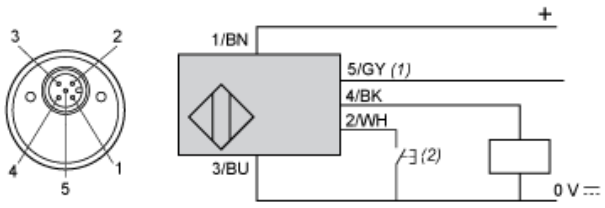


(1) : Synchronisation
(2) : Bouton-poussoir de réglage externe ou bouton-poussoir d'apprentissage à distance XXZPB100.

| Numéro de broche | Couleur de fil | Description |
|---|---|---|
| 1 | BN : marron | + 24 Vcc |
| 2 | WH : blanc | Apprentissage de l'entrée |
| 3 | BU : bleu | 0 Vcc |
| 4 | BK : noir | Sortie |
| 5 | GY : gris | Synchronisation |

### Schéma de câblage. Sortie analogique

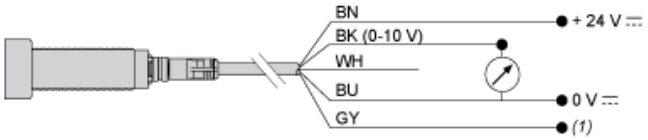


(1) : Synchronisation
0 - 1 kΩ à ∞
10 V :

### Câblage de la fonction de synchronisation (application côte à côte)

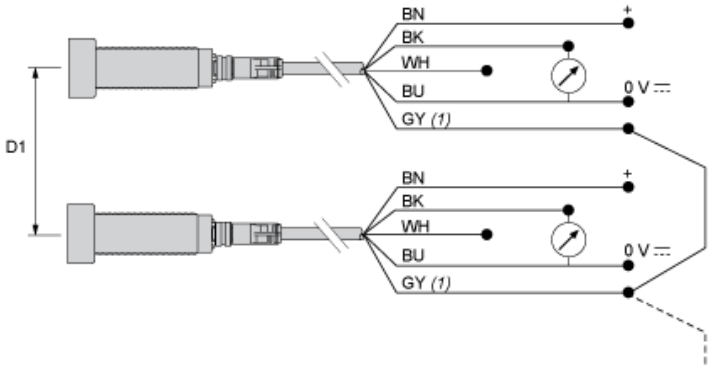


(1) : Synchronisation
D1 : 1/8 Sn
BN : Marron
WH : Blanc
BU : Bleu
BK : Noir
GY : Gris

NOTE : Il est possible de synchroniser jusqu'à 8 capteurs fonctionnant côte à côte en raccordant électriquement leurs fils de broche 5 (gris).

Pour synchroniser plus de 8 capteurs, il est possible d'utiliser une sortie d'automate (les broches n° 5 doivent être pilotées simultanément par le front montant d'une impulsion).

## Courbes de performances

### Courbe de détection avec cible carrée de 100 x 100 mm (3.94 x 3.94 po.)

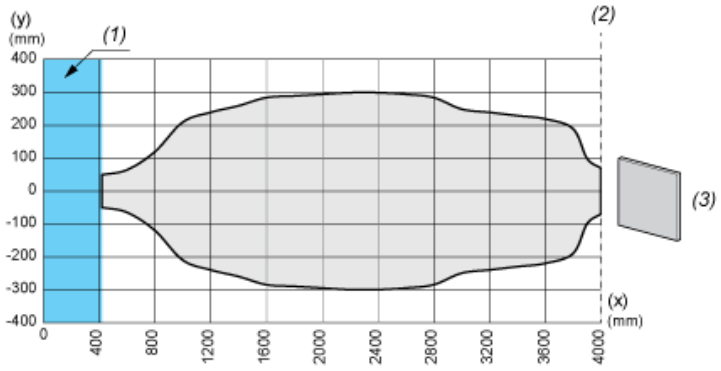


(X) : Distance cible
(Y) : Limite de détection
(1) : Zone aveugle : 420 mm (16.53 po.)
(2) : Sn max.
(3) : Plaque en acier inoxydable de 100 x 100 mm (3.94 x 3.94 po.)

### Courbe de détection avec barre ronde

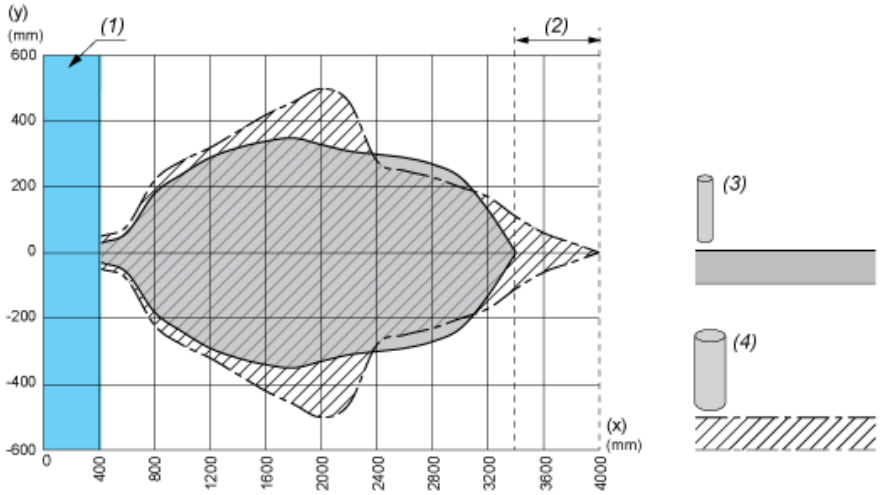


(X) : Distance cible
(Y) : Limite de détection
(1) : Zone aveugle : 420 mm (16.53 po.)
(2) : Sn max.
(3) : Cylindre en acier inoxydable Ø 10 mm (0.394 po.)
(4) : Cylindre en acier inoxydable Ø 25 mm (0.984 po.)