Fiche produit
Caractéristiques

XXS18P1PM12
Telemecanique Sensors OsiSense XX - détecteur ultrasons cyl M18 SN=1m plastique



Principales

Gamme de produit	Capteurs à ultrasons Telemecanique XX
Type de capteur	Détecteur à ultrasons
Nom de gamme	Universel
Nom du capteur	XXS
Forme du capteur	Cylindrique M18
Système de détection	Réflexion directe
Portée nominale	1 M réglable avec apprentissage à distance par bouton-poussoir 1 m logiciel avec kit
Matière	Plastique
Type de signal de sortie	Numérique
Sortie logique	1 "O" ou 1 "F" programmable
Mode de raccordement	À 5 fils
Type de sortie logique	PNP
[Us] tension d'alimentation	12…24 V CC avec protection contre l'inversion de polarité
Raccordement électrique	Connecteur mâle M12 5 broches
[Sd] domaine de détection	0,105…1 m
Degré de protection IP	IP65 conforming to CEI 60529 IP67

Complémentaires

Matière du coffret	PBT
Matière de la face avant	Époxy Caoutchouc Résine
Limites de la tension d'alimentation	10…30 V CC
Fonctions disponibles	Avec mode de synchronisation Logiciel configurable
[Sa] portée de travail	0,105…1 m (mode apprentissage)
Trajectoire différentielle maximale	4 mm
Zone aveugle	105 mm
Fréquence de transmission	200 kHz
Précision de répétition	0,1 %
Angle de déviation de l'objet à détecter par rapport à 90°	-10…10 °
Taille minimale de l'objet à détecter	Cylindre de diamètre 1 mm à 600 mm
Etat LED	État sortie :1 LED (jaune) État d'écho :1 LED (vert)
Consommation électrique	30 mA
Courant commuté maximum	100 mA avec protection contre les surcharges et courts-circuits
Chute de tension maximale	2 V
Fréquence de commutation	11 Hz
Réglage	Mode apprentissage Logiciel de configuration
Retard à la disponibilité maxi	120 ms
Retard réponse maximal	45 ms
Retard récupération maxi	45 ms
Marquage	CE

Les informations fournies dans cette documentation contiennent des descriptions générales et/ou des caractéristiques techniques sur les performances des produits concernés.
Cette documentation ne doit pas remplacer ni être utilisée pour la détermination de la conformité ou de la fiabilité de ces produits pour des applications propres à l'utilisateur.
Il incombe à l'utilisateur ou à l'intégrateur de réaliser une analyse des risques, une évaluation et des tests appropriés et complets des produits concernant les applications spécifiques prévues et l'utilisation qui en découle.
Ni TMSS Holding ni une quelconque de ses soci¿½ti¿½s affili¿½es ou filiales ne pourra ¿½tre tenu responsable de toute utilisation inappropri¿½e des informations ci-incluses.

Longueur du filetage	45 mm
Hauteur	18 mm
Largeur	18 mm
Profondeur	64 mm
Poids du produit	0,033 kg

Environnement

Normes	CEI 60947-5-2 CSA C22.2 No 14 UL 508
Certifications du produit	cULus[RETURN]RCM[RETURN]E2[RETURN]Ecolab
Température de l'air ambiant en fonctionnement	-25…70 °C
Température ambiante de stockage	-40…80 °C
Tenue aux vibrations	+/-1 mm (f = 10…55 Hz) se conformer à CEI 60068-2-6
Tenue aux chocs mécaniques	30 gn sur les 3 axes pour 11 ms se conformer à CEI 60068-2-27
Tenue aux décharges électrostatiques	8 kV niveau 4 se conformer à CEI 6100-4-11
Tenue aux champs électromagnétiques rayonnés	10 V/m niveau 3 se conformer à CEI 61000-4-3
Tenue aux transitoires rapides	1 kV niveau 3 se conformer à CEI 61000-4-4

Emballage

Type d'emballage 1	PCE
Nb produits dans l'emballage 1	1
Hauteur de l'emballage 1	4,1 cm
Largeur de l'emballage 1	6,4 cm
Longueur de l'emballage 1	9,4 cm
Poids de l'emballage 1	35,017 g

Durabilité de l'offre

Statut environnemental de l'offre	Produit Green Premium
Profil de circularité	Pas d'opérations particulières de recyclage requises
Pour toutes les demandes Reach Rohs, contactez-nous Ã l'adresse	sustainability@tesensors.com

Garantie contractuelle

Garantie	18 mois

XXS18P1PM12

Dimensions

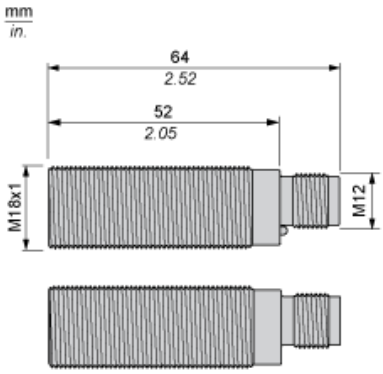

Connexions

Câblage des connecteurs

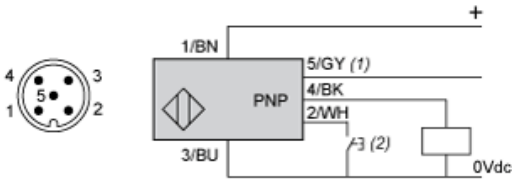

(1) : Synchronisation
(2) : Bouton-poussoir de réglage externe ou bouton-poussoir d'apprentissage à distance XXZPB100.

Numéro de broche	Couleur de fil	Description
1	BN : marron	+12 à 24 VCC
2	WH : blanc	Apprentissage de l'entrée
3	BU : bleu	0 VCC
4	BK : noir	Sortie
5	GY : gris	Synchronisation

Schéma de câblage

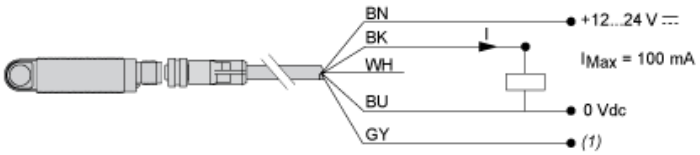

(1) : Synchronisation

Câblage de la fonction de synchronisation (application côte à côte)

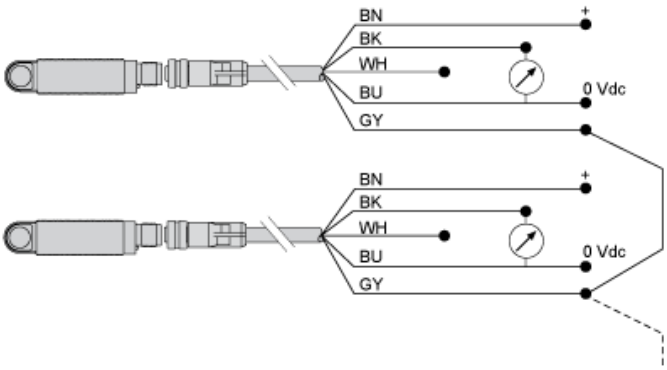

BN : Marron
WH : Blanc
BU : Bleu
BK : Noir
GY : Gris

Remarque : pour synchroniser plusieurs capteurs, tous les fils de la broche n°5 (Gris) doivent être électriquement reliés ensemble. Vous pouvez synchroniser jusqu'à 8 capteurs. Pour activer la fonction « Multiplexeur » des capteurs, utilisez le logiciel de configuration XX. Sans la synchronisation ou le multiplexage, les capteurs doivent être éloignés d'au moins 50 cm l'un de l'autre pour éviter les interférences mutuelles.

Courbes de performances

Courbe de détection de 100 x 100 mm /3,94 x 3,94 po. Cible carrée

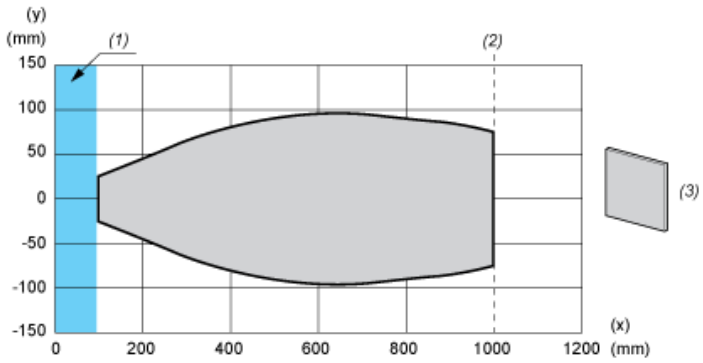

(x) Distance cible
(y) Limite de détection
(1) : Zone aveugle : 105 mm
(2) : Sn max.
(3) : 100 x 100 mm / 3,94 x 3,94 po. plaque en acier inoxydable

Courbe de détection avec barre ronde

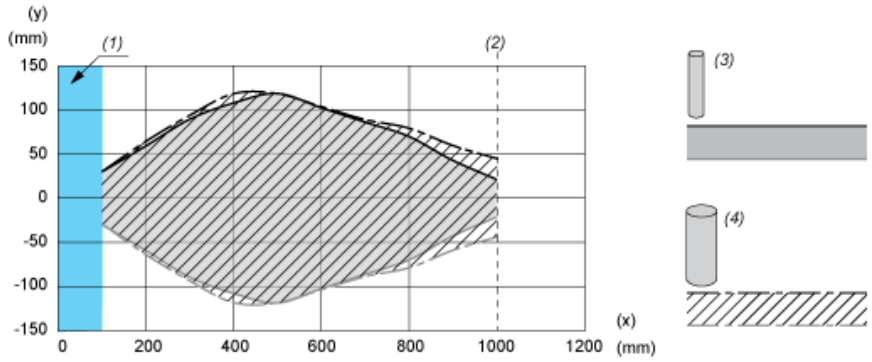

(x) Distance cible
(y) Limite de détection
(1) : Zone aveugle : 105 mm
(2) : Sn max.
(3) : Ø 10 mm / 0,394 po. cylindre en acier inoxydable
(4) : Ø 25 mm / 0,984 po. cylindre en acier inoxydable

Paramètres des schémas fonctionnels avec procédure d'apprentissage

Mode fenêtre

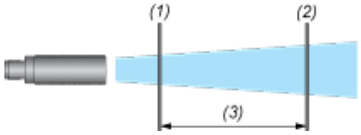

(1) : Limite proche
(2) : Limite lointaine
(3) : Fenêtre de détection

Mode réflexe

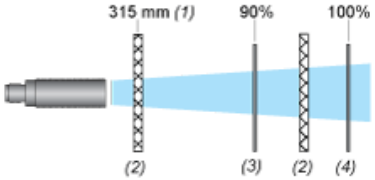

(1) : En mode réflexe, le réflecteur doit être éloigné d'au moins 315 mm du capteur.
(2) : Réflecteur
(3) : Limite proche
(4) Limite lointaine

Mode proximité

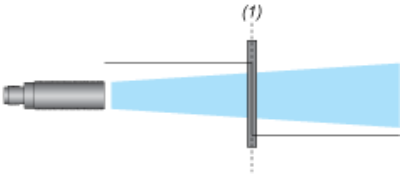

(1) : Point de commutation

Mode pompe/hystérésis

Vidage (stocké dans la mémoire à seuil élevé)

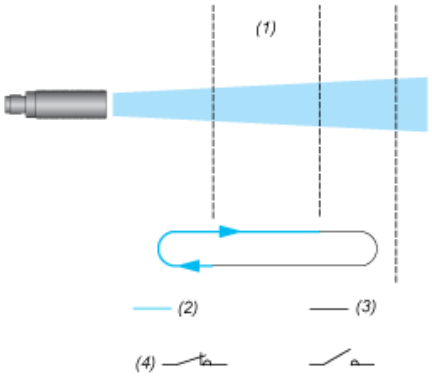

(1) : Zone de détection réglable
(2) : Sortie activée
(3) : Sortie désactivée
(4) Sortie NO

Remplissage (stocké dans la mémoire à seuil bas)

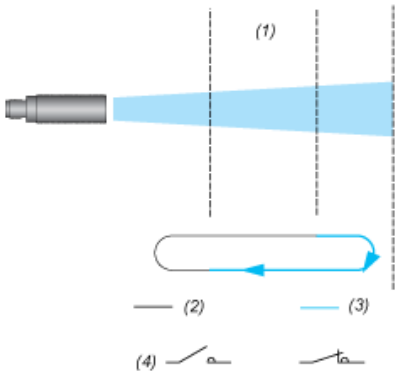

(1) : Zone de détection réglable
(2) : Sortie activée
(3) : Sortie désactivée
(4) Sortie NO