Fiche produit
Caractéristiques

XXA30S2VM12
OsiSense XX - détecteur ultrason - inox - cylindrique M30 coudé - 2M 0-10V



Principales

Gamme de produit	Capteurs à ultrasons Telemecanique XX
Type de capteur	Détecteur à ultrasons
Nom de gamme	Universel
Nom du capteur	XXA
Forme du capteur	Cylindrique M30
Système de détection	Réflexion directe (avec tête à 90 °)
Portée nominale	2 M réglable avec apprentissage à distance par bouton-poussoir 2 m logiciel avec kit
Matière	Métal
Type de signal de sortie	Analogique
Mode de raccordement	À 5 fils
Fonction sortie analogique	0...10 V
[Us] tension d'alimentation	24 V CC avec protection contre l'inversion de polarité
Raccordement électrique	Connecteur mâle M12 5 broches
[Sd] domaine de détection	0,155…2 m
Degré de protection IP	IP65 conforming to CEI 60529 IP67

Complémentaires

Matière du coffret	Inox 316L
Matière de la face avant	Époxy Caoutchouc Résine
Limites de la tension d'alimentation	14…30 V CC
Fonctions disponibles	Avec mode de synchronisation Logiciel configurable
[Sa] portée de travail	0,155…2 m (mode apprentissage)
Zone aveugle	155 mm
Fréquence de transmission	120 kHz
Précision de répétition	0,1 %
Angle de déviation de l'objet à détecter par rapport à 90°	-12…12 °
Taille minimale de l'objet à détecter	Cylindre de diamètre 1 mm à 1,4 m
Etat LED	État sortie :1 LED (jaune) État d'écho :1 LED (vert)
Consommation électrique	65 mA
Pouvoir de commutation maximum	>= 1 kOhm protection contre les surcharges et courts-circuits
Réglage	Mode apprentissage Logiciel de configuration
Retard à la disponibilité maxi	250 ms
Retard récupération maxi	200 ms
Marquage	CE
Longueur du filetage	74,7 mm
Hauteur	30 mm
Largeur	30 mm

Les informations fournies dans cette documentation contiennent des descriptions générales et/ou des caractéristiques techniques sur les performances des produits concernés.
Cette documentation ne doit pas remplacer ni être utilisée pour la détermination de la conformité ou de la fiabilité de ces produits pour des applications propres à l'utilisateur.
Il incombe à l'utilisateur ou à l'intégrateur de réaliser une analyse des risques, une évaluation et des tests appropriés et complets des produits concernant les applications spécifiques prévues et l'utilisation qui en découle.
Ni TMSS Holding ni une quelconque de ses socii¿½ti¿½s affilii¿½es ou filiales ne pourra i¿½tre tenu responsable de toute utilisation inappropri¿½e des informations ci-incluses.

Profondeur	129,6 mm
Poids du produit	0,18 kg

Environnement

Normes	CEI 60947-5-2 CSA C22.2 No 14 UL 508
Certifications du produit	cULus[RETURN]E2[RETURN]RCM[RETURN]Ecolab
Température de l'air ambiant en fonctionnement	-25…70 °C
Température ambiante de stockage	-40…80 °C
Tenue aux vibrations	+/-1 mm (f = 10…55 Hz) se conformer à CEI 60068-2-6
Tenue aux chocs mécaniques	30 gn sur les 3 axes pour 11 ms se conformer à CEI 60068-2-27
Tenue aux décharges électrostatiques	8 kV se conformer à CEI 6100-4-11
Tenue aux champs électromagnétiques rayonnés	10 V/m niveau 3 se conformer à CEI 61000-4-3
Tenue aux transitoires rapides	2 kV se conformer à CEI 61000-4-4

Emballage

Type d'emballage 1	PCE
Nb produits dans l'emballage 1	1
Hauteur de l'emballage 1	13,0 cm
Largeur de l'emballage 1	4,1 cm
Longueur de l'emballage 1	9,5 cm
Poids de l'emballage 1	240,0 g

Durabilité de l'offre

Statut environnemental de l'offre	Produit Green Premium
Profil de circularité	Pas d'opérations particulières de recyclage requises
Pour toutes les demandes Reach Rohs, contactez-nous Ã l'adresse	sustainability@tesensors.com

Garantie contractuelle

Garantie	18 mois

XXA30S2VM12

Dimensions

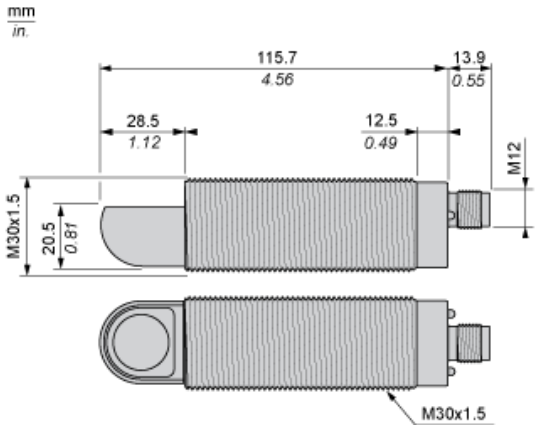

Connexions

Câblage des connecteurs

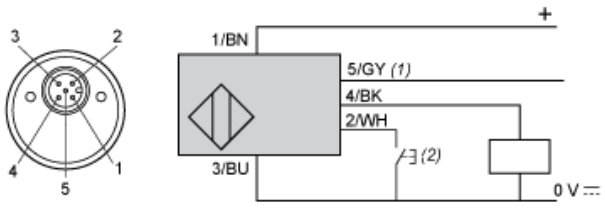

(1) : Synchronisation
(2) : Bouton-poussoir de réglage externe ou bouton-poussoir d'apprentissage à distance XXZPB100.

Numéro de broche	Couleur de fil	Description
1	BN : marron	+ 24 Vcc
2	WH : blanc	Apprentissage de l'entrée
3	BU : bleu	0 Vcc
4	BK : noir	Sortie
5	GY : gris	Synchronisation

Schéma de câblage. Sortie analogique

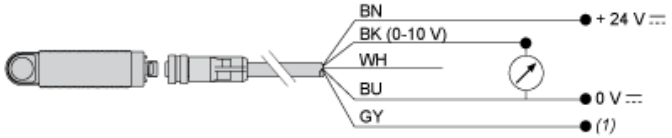

(1) : Synchronisation
0 - 1 kΩ à ∞
10 V:

Câblage de la fonction de synchronisation (application côte à côte)

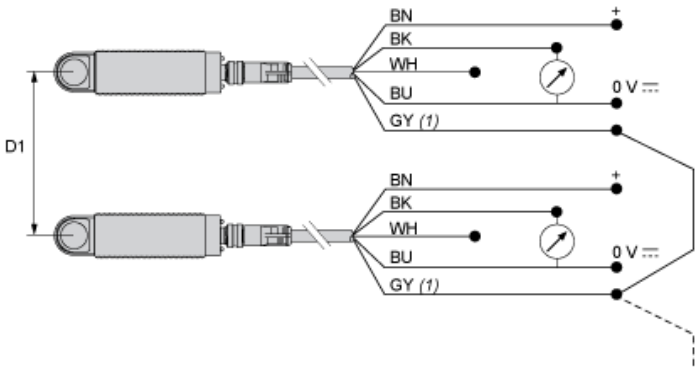

(1) : Synchronisation
D1 : 1/8 Sn
BN : Marron
WH : Blanc
BU : Bleu
BK : Noir
GY : Gris

NOTE : Il est possible de synchroniser jusqu'à 8 capteurs fonctionnant côte à côte en raccordant électriquement leurs fils de broche 5 (gris).

Pour synchroniser plus de 8 capteurs, il est possible d'utiliser une sortie d'automate (les broches n° 5 doivent être pilotées simultanément par le front montant d'une impulsion).

Courbes de performances

Courbe de détection avec cible carrée de 100 x 100 mm (3.94 x 3.94 po.)

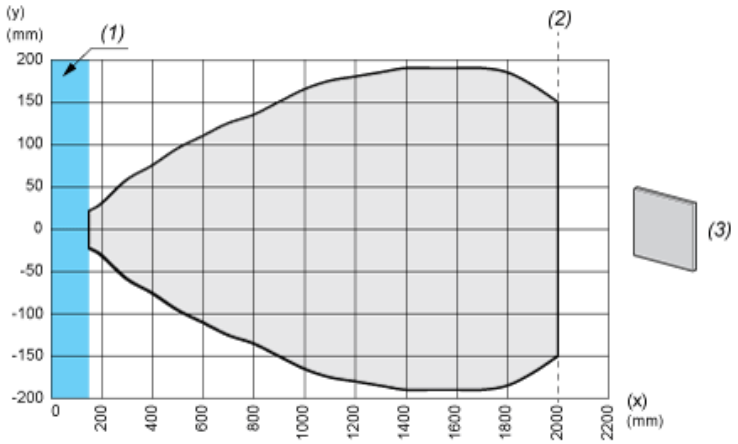

(X) : Distance cible
(Y) : Limite de détection
(1) : Zone aveugle : 155 mm (6.10 po.)
(2) : Sn max.
(3) : Plaque en acier inoxydable de 100 x 100 mm (3.94 x 3.94 po.)

Courbe de détection avec barre ronde

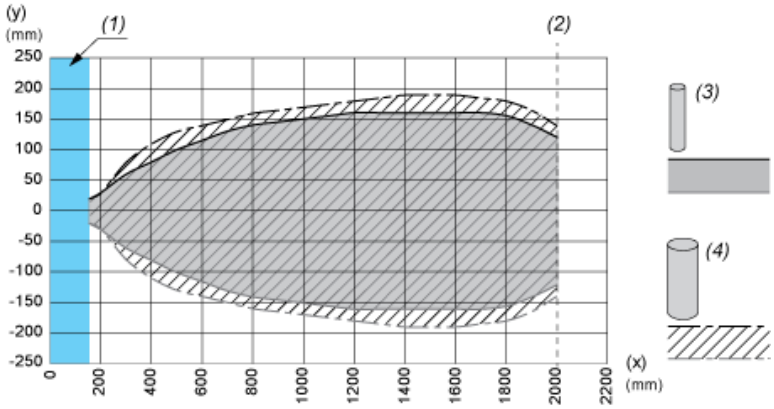

(X) : Distance cible
(Y) : Limite de détection
(1) : Zone aveugle : 155 mm (6.10 po.)
(2) : Sn max.
(3) : Cylindre en acier inoxydable Ø 10 mm (0.394 po.)
(4) : Cylindre en acier inoxydable Ø 25 mm (0.984 po.)