Fiche produit
Caractéristiques

XUZASK004
OsiSense XU métier - Equerre fixation et regla ge fin pour xuk



Principales

Gamme de produit	Détecteurs photoélectriques Telemecanique XU
Catégorie d'accessoire / de pièce détachée	Accessoire de montage et de fixation
Type d'accessoires / pièces séparées	Support de fixation
Type de produit ou équipement	Équerre de fixation
Accessoires / Pièces détachées	détecteur Compact 50 x 50 mm
Matière	Métal

Complémentaires

Produits compatibles	XUK8LAPPNM12 XUK9LAPSMM12 XUK2LAKSMM12T XUK5LAPSMM12 XUK8TAKSMM12 XUK8TAKDMM12 XUK2LAPSMM12R XUK9TAH2MM12 XUK8TAE1MM12 XUK8TAE2MM12
Poids du produit	0,24 kg

Emballage

Type d'emballage 1	PCE
Nb produits dans l'emballage 1	1
Hauteur de l'emballage 1	5,500 cm
Largeur de l'emballage 1	7,100 cm
Longueur de l'emballage 1	9,900 cm
Poids de l'emballage 1	122,000 g
Type d'emballage 2	S01
Nb produits dans l'emballage 2	25
Hauteur de l'emballage 2	15 cm
Largeur de l'emballage 2	15 cm
Longueur de l'emballage 2	40 cm
Poids de l'emballage 2	3,275 kg

Durabilité de l'offre

Sans métaux lourds toxiques	Oui
Pour toutes les demandes Reach Rohs, contactez-nous Ã l'adresse	sustainability@tesensors.com

Garantie contractuelle

Garantie	18 mois

Les informations fournies dans cette documentation contiennent des descriptions générales et/ou des caractéristiques techniques sur les performances des produits concernés.
Cette documentation ne doit pas remplacer ni être utilisée pour la détermination de la conformité ou de la fiabilité de ces produits pour des applications propres à l'utilisateur.
Il incombe à l'utilisateur ou à l'intégrateur de réaliser une analyse des risques, une évaluation et des tests appropriés et complets des produits concernant les applications spécifiques prévues et l'utilisation qui en découle.
Ni TMSS Holding ni une quelconque de ses socii¿½ti¿½s affilii¿½es ou filiales ne pourra i¿½tre tenu responsable de toute utilisation inappropri¿½e des informations ci-incluses.

XUZASK004

Dimensions

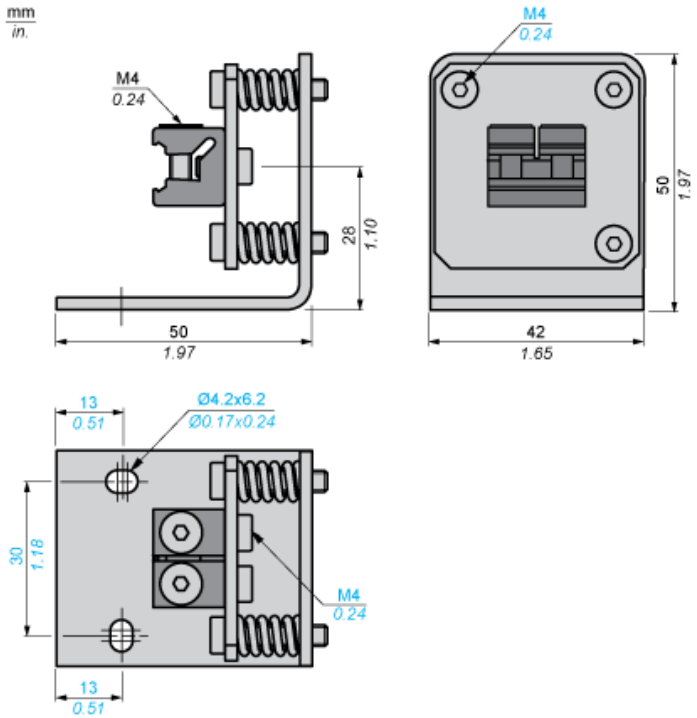

Montage

