Fiche produit
Caractéristiques

XUYR989SP
OsiSense XUY - dét. photoélectrique - barrage - récepteur - Sn 4mm - câble 2m



Principales

Gamme de produit	Détecteurs photoélectriques Telemecanique XU
Nom de gamme	Application
Type de capteur électronique	Détecteur photo-électrique polarisé
Nom du capteur	XUY
Forme du capteur	Miniature
Système de détection	Barrière lumineuse
Matière	Plastique
Type de signal de sortie	Numérique
Type de circuit d'alimentation	CC
Mode de raccordement	À 4 fils
Type de sortie logique	PNP
Sortie logique	1 "O" ou 1 "F" programmable
Raccordement électrique	Sur plage
Longueur de câble	2 m
Application spécifique du produit	Convoyage et contrôle d'accès
Emission	DEL rouge, en régime d'impulsions
[Sn] Portée nominale	1 M réflexe polarisé 4 M faisceau continu 0,08 M mode réflexion directe avec suppression de l'arrière-plan 0,25 m mode réflexion directe avec réglage de sensibilité

Complémentaires

Matière du coffret	ABS
Matière de la lentille	PMMA
Matière du couvercle	PVC
Fréquence d'impulsion	6 kHz
Type de sortie	Statique
[Us] tension d'alimentation	12…24 V CC avec protection contre l'inversion de polarité
Limites de la tension d'alimentation	10…30 V CC
Pouvoir de commutation en mA	100 mA (protection contre les surcharges et court-circuits)
Fréquence de commutation	500 Hz
Chute de tension maximale	<2 V à 100 mA (régime fermé) <1 V à 10 mA (régime fermé)
Consommation électrique	< 25 mA sans charge
Retard réponse maximal	1 ms
Poids du produit	0,075 kg

Environnement

Certifications du produit	cULus[RETURN]CE
Température de l'air ambiant en fonctionnement	0…50 °C
Température ambiante de stockage	-20…80 °C
Immunité à la lumière ambiante	10000 Lx lumière naturelle 5000 lx ampoule à incandescence
Degré de protection IP	IP65 se conformer à CEI 60529 IP67 se conformer à CEI 60529

Les informations fournies dans cette documentation contiennent des descriptions générales et/ou des caractéristiques techniques sur les performances des produits concernés.
Cette documentation ne doit pas remplacer ni être utilisée pour la détermination de la conformité ou de la fiabilité de ces produits pour des applications propres à l'utilisateur.
Il incombe à l'utilisateur ou à l'intégrateur de réaliser une analyse des risques, une évaluation et des tests appropriés et complets des produits concernant les applications spécifiques prévues et l'utilisation qui en découle.
Ni TMSS Holding ni une quelconque de ses soci¿½ti¿½s affili¿½es ou filiales ne pourra i¿½tre tenu responsable de toute utilisation inappropri¿½e des informations ci-incluses.

Emballage

Type d'emballage 1	PCE
Nb produits dans l'emballage 1	1
Hauteur de l'emballage 1	3,500 cm
Largeur de l'emballage 1	7,000 cm
Longueur de l'emballage 1	13,000 cm
Poids de l'emballage 1	64,000 g
Type d'emballage 2	S02
Nb produits dans l'emballage 2	35
Hauteur de l'emballage 2	15 cm
Largeur de l'emballage 2	30 cm
Longueur de l'emballage 2	40 cm
Poids de l'emballage 2	2,540 kg

Durabilité de l'offre

Pour toutes les demandes Reach Rohs, contactez-nous Ã l'adresse	sustainability@tesensors.com

Garantie contractuelle

Garantie	18 mois

XUYR989SP

Dimensions

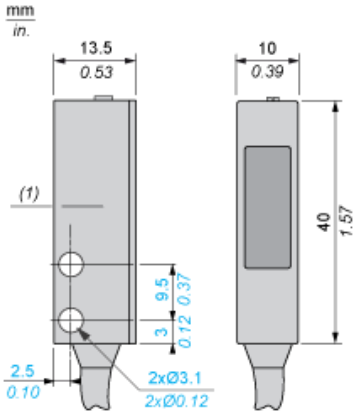

(1) Axe optique

Raccordements et schémas

Sortie PNP

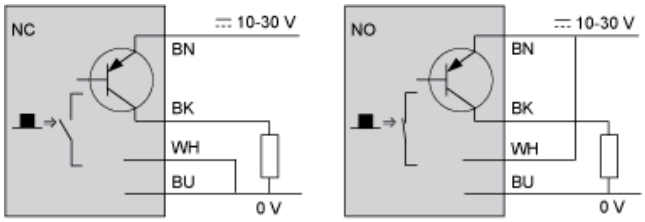

BN : Marron
BU : Bleu
BK : Noir
WH : Blanc