# Fiche produit
## Caractéristiques

# XUYPCO925L3ANSP
## OsiSense XUY - dét. photoélectrique - diffus - Sn 80..300m - conn. M12



### Principales

| | |
|---|---|
| Gamme de produit | Détecteurs photoélectriques Telemecanique XU |
| Nom de gamme | Application emballage |
| Type de capteur électronique | Détecteur photo-électrique polarisé |
| Nom du capteur | XUY |
| Forme du capteur | Compact 50 x 50 |
| Système de détection | Réflexion directe |
| Matière | Plastique |
| Type de circuit d'alimentation | CC |
| Mode de raccordement | À 5 fils |
| Type de sortie logique | PNP |
| Plage sorties analogiques | 4...20 mA |
| Raccordement électrique | 1 connecteur mâle M12, 5 broches |
| Application spécifique du produit | Mesure de l'épaisseur des pièces mécaniques<br>Contrôle de la position du bras d'un robot |
| Emission | Laser rouge, en régime d'impulsions, longueur d'onde: 650 nm - classe 1 se conformer à CEI 825-1 |
| [Sn] Portée nominale | 80…300 mm |

### Complémentaires

| | |
|---|---|
| Matière du coffret | ABS, antichoc |
| Fréquence d'impulsion | 2,5 kHz |
| Linéarité | < 0,25 % |
| Diamètre du spot | 5,25 mm à 80 mm |
| Dimension du spot lumineux | 1,5 x 3,5 mm à 80 mm |
| Résolution | 200 µm |
| Etat LED | Alimentation activée :1 LED (vert)<br>Encrassé :1 LED (rouge) |
| [Us] tension d'alimentation | 24 V CC avec protection contre l'inversion de polarité |
| Limites de la tension d'alimentation | 18…28 V CC |
| Pouvoir de commutation en mA | 100 mA (protection contre les surcharges et court-circuits) |
| Fréquence de commutation | < 40 Hz |
| Chute de tension maximale | <2,4 V (régime fermé) |
| Consommation électrique | 40 mA sans charge |
| Retard réponse maximal | 40 Ms pour circuit de sortie mode vitesse moyenne<br>0,4 ms pour circuit de sortie mode grande vitesse |
| Réglage | Paramétrage par bouton |
| Poids du produit | 0,057 kg |

### Environnement

| | |
|---|---|
| Certifications du produit | CE |
| Température de l'air ambiant en fonctionnement | 0…45 °C |
| Température ambiante de stockage | -20…60 °C |
| Immunité à la lumière ambiante | 5000 lx lumière naturelle |
| Tenue aux vibrations | 7 gn, amplitude = +/-1,5 mm (f = 10…55 Hz) se conformer à CEI 60068-2-6 |

Les informations fournies dans cette documentation contiennent des descriptions générales et/ou des caractéristiques techniques sur les performances des produits concernés.
Cette documentation ne doit pas remplacer ni être utilisée pour la détermination de la conformité ou de la fiabilité de ces produits pour des applications propres à l'utilisateur.
Il incombe à l'utilisateur ou à l'intégrateur de réaliser une analyse des risques, une évaluation et des tests appropriés et complets des produits concernant les applications spécifiques prévues et l'utilisation qui en découle.
Ni TMSS Holding ni une quelconque de ses soci¿½ti¿½s affili¿½es ou filiales ne pourra ¿½tre tenu responsable de toute utilisation inappropri¿½e des informations ci-incluses.

| | |
|---|---|
| Tenue aux chocs mécaniques | 30 gn (durée = 11 ms) se conformer à CEI 60068-2-27 |
| Degré de protection IP | IP67 se conformer à CEI 60529 |

## Emballage

| | |
|---|---|
| Type d'emballage 1 | PCE |
| Nb produits dans l'emballage 1 | 1 |
| Hauteur de l'emballage 1 | 3,000 cm |
| Largeur de l'emballage 1 | 7,000 cm |
| Longueur de l'emballage 1 | 10,000 cm |
| Poids de l'emballage 1 | 58,000 g |
| Type d'emballage 2 | S01 |
| Nb produits dans l'emballage 2 | 10 |
| Hauteur de l'emballage 2 | 15 cm |
| Largeur de l'emballage 2 | 15 cm |
| Longueur de l'emballage 2 | 40 cm |
| Poids de l'emballage 2 | 771,000 g |

## Durabilité de l'offre

| | |
|---|---|
| Pour toutes les demandes Reach Rohs, contactez-nous Ã  l'adresse | sustainability@tesensors.com |

## Garantie contractuelle

| | |
|---|---|
| Garantie | 18 mois |

## Dimensions

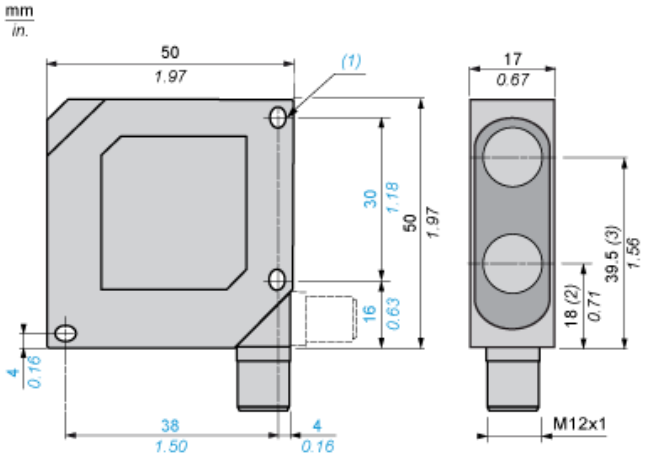


(1) 2 trous oblongs Ø 4,3 x 4
(2) Axe optique émetteur
(3) Axe optique récepteur

## Schémas de câblage

M12

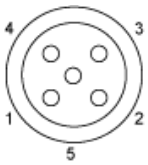


1 : Marron
2 : Blanc
3 : Bleu
4 : Noir
5 : Gris

Sortie PNP

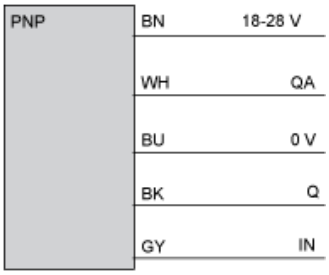


BN : Marron : 18-28 V
WH : Blanc : Sortie analogique 4-20 mA (R < 500 Ohms)
BU : Bleu : 0 V
BK : Noir : Sortie OUT
GY : Gris : IN

## Courbes de réglage

