Fiche produit
Caractéristiques

XUYPCO925L1ANSP
OsiSense XUY - dét. photoélectrique - diffus - Sn 40..60m - conn. M12



Principales

Gamme de produit	Détecteurs photoélectriques Telemecanique XU
Nom de gamme	Application emballage
Type de capteur électronique	Détecteur photo-électrique polarisé
Nom du capteur	XUY
Forme du capteur	Compact 50 x 50
Système de détection	Réflexion directe
Matière	Plastique
Type de circuit d'alimentation	CC
Mode de raccordement	À 4 fils
Plage sorties analogiques	0...10 V
Raccordement électrique	1 connecteur mâle M12, 4 broches
Application spécifique du produit	Contrôle de la position du bras d'un robot Mesure de l'épaisseur des pièces mécaniques
Emission	Laser rouge, en régime d'impulsions, longueur d'onde: 650 nm - classe 1 se conformer à CEI 825-1
[Sn] Portée nominale	40…60 mm

Complémentaires

Matière du coffret	ABS, antichoc
Fréquence d'impulsion	6 kHz
Linéarité	< 1 %
Diamètre du spot	1 mm à 50 mm
Dimension du spot lumineux	Ø 1 mm à 50 mm
Résolution	7 µm
Etat LED	Alimentation activée :1 LED (vert) Encrassé :1 LED (rouge)
[Us] tension d'alimentation	24 V CC avec protection contre l'inversion de polarité
Limites de la tension d'alimentation	18…28 V CC
Pouvoir de commutation en mA	3 mA (protection contre les surcharges et court-circuits)
Fréquence de commutation	< 40 Hz
Chute de tension maximale	<2,4 V (régime fermé)
Consommation électrique	35 mA sans charge
Retard réponse maximal	30 ms pour circuit de sortie
Réglage	Paramétrage par bouton
Poids du produit	0,057 kg

Environnement

Certifications du produit	CE
Température de l'air ambiant en fonctionnement	0…45 °C
Température ambiante de stockage	-20…60 °C
Immunité à la lumière ambiante	5000 lx lumière naturelle
Tenue aux vibrations	7 gn, amplitude = +/-1,5 mm (f = 10…55 Hz) se conformer à CEI 60068-2-6
Tenue aux chocs mécaniques	30 gn (durée = 11 ms) se conformer à CEI 60068-2-27
Degré de protection IP	IP67 se conformer à CEI 60529

Les informations fournies dans cette documentation contiennent des descriptions générales et/ou des caractéristiques techniques sur les performances des produits concernés.
Cette documentation ne doit pas remplacer ni être utilisée pour la détermination de la conformité ou de la fiabilité de ces produits pour des applications propres à l'utilisateur.
Il incombe à l'utilisateur ou à l'intégrateur de réaliser une analyse des risques, une évaluation et des tests appropriés et complets des produits concernant les applications spécifiques prévues et l'utilisation qui en découle.
Ni TMSS Holding ni une quelconque de ses soci¿½t¿½s affili¿½es ou filiales ne pourra ¿½tre tenu responsable de toute utilisation inappropri¿½e des informations ci-incluses.

Emballage

Type d'emballage 1	PCE
Nb produits dans l'emballage 1	1
Hauteur de l'emballage 1	3,000 cm
Largeur de l'emballage 1	6,000 cm
Longueur de l'emballage 1	10,000 cm
Poids de l'emballage 1	36,000 g
Type d'emballage 2	S01
Nb produits dans l'emballage 2	10
Hauteur de l'emballage 2	15 cm
Largeur de l'emballage 2	15 cm
Longueur de l'emballage 2	40 cm
Poids de l'emballage 2	720,000 g

Durabilité de l'offre

Pour toutes les demandes Reach Rohs, contactez-nous Ã l'adresse	sustainability@tesensors.com

Garantie contractuelle

Garantie	18 mois

Dimensions

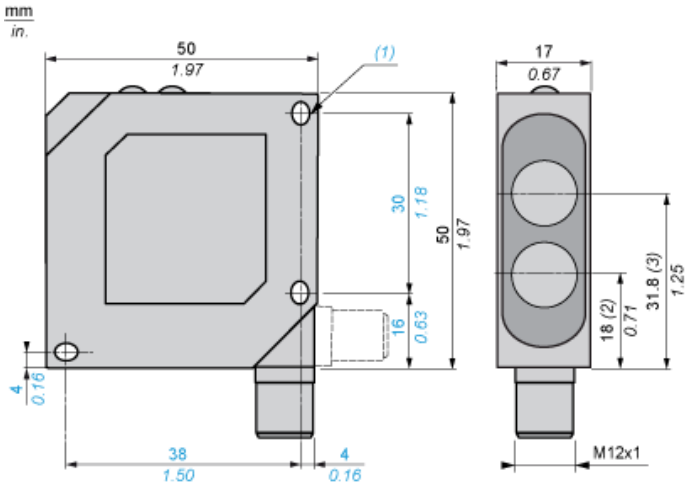

(1) 2 trous oblongs Ø 4,3 x 4
(2) Axe optique émetteur
(3) Axe optique récepteur

Schémas de câblage

M12

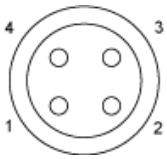

1 : Marron
2 : Blanc
3 : Bleu
4 : Noir

Sortie PNP

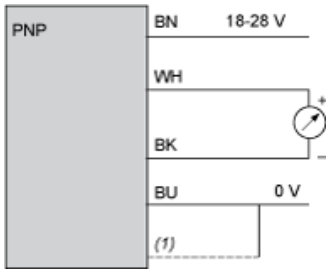

(+) Marron
BN :
WH : Blanc
(-) Bleu
BU :
BK : Noir
(1) Blindage

NOTE : Câble blindé recommandé

Courbes de réglage

