Fiche produit
Caractéristiques

XUYFRS250S
OsiSense XUY - dét. photoélectrique - monture optique - 200x250mm - conn. M12



Principales

Gamme de produit	Détecteurs photoélectriques Telemecanique XU
Nom de gamme	Application emballage
Type de capteur électronique	Détecteur photo-électrique polarisé
Nom du capteur	XUY
Forme du capteur	Encadrement
Système de détection	Barrière lumineuse
Emission	Infrarouge
Dimensions/forme du cadre optique	200 x 250 mm
Matière	Métal
Type de circuit d'alimentation	CC
Mode de raccordement	À 4 fils
Type de sortie logique	PNP ou NPN
Sortie logique	1 "O" ou 1 "F" programmable
Raccordement électrique	1 connecteur mâle M12, 4 broches
Application spécifique du produit	Détection statique de passage d'objets Détection dynamique du passage d'objets
Diamètre minimal de l'objet détecté	Mode dynamique: 10 mm (0,1…70 m/s) Mode statique: 15 mm

Complémentaires

Matière du coffret	Aluminium peint
Matière de la lentille	Plexiglas
Type de signal de sortie	Numérique
Type de sortie	Statique
Etat LED	Alarme :1 LED (rouge) État sortie :1 LED (ambre)
[Us] tension d'alimentation	24 V CC avec protection contre l'inversion de polarité
Limites de la tension d'alimentation	18…30 V CC
Pouvoir de commutation en mA	<= 100 mA (protection contre les surcharges et court-circuits)
Fréquence de commutation	> 5000 Hz
Chute de tension maximale	<2 V (régime fermé)
Consommation électrique	<= 150 mA sans charge
Plage de réglage de temporisation	0…5 s déclenchement retard
Retard à la disponibilité maxi	100 ms
Retard récupération maxi	0,1 ms
Réglage	Réglage de sensibilité avec potentiomètre
Profondeur	25 mm
Hauteur	230 mm
Largeur	335 mm
Poids du produit	1,32 kg

Les informations fournies dans cette documentation contiennent des descriptions générales et/ou des caractéristiques techniques sur les performances des produits concernés.
Cette documentation ne doit pas remplacer ni être utilisée pour la détermination de la conformité ou de la fiabilité de ces produits pour des applications propres à l'utilisateur.
Il incombe à l'utilisateur ou à l'intégrateur de réaliser une analyse des risques, une évaluation et des tests appropriés et complets des produits concernant les applications spécifiques prévues et l'utilisation qui en découle.
Ni TMSS Holding ni une quelconque de ses soci¿½ti¿½s affili¿½es ou filiales ne pourra ¿½tre tenu responsable de toute utilisation inappropri¿½e des informations ci-incluses.

Environnement

Certifications du produit	cULus[RETURN]CE
Température de l'air ambiant en fonctionnement	0…60 °C
Température ambiante de stockage	-20…80 °C
Immunité à la lumière ambiante	3000 Lx ampoule à incandescence 10000 lx lumière naturelle
Tenue aux vibrations	25 gn, amplitude = +/- 2 mm (f = 10…55 Hz) se conformer à CEI 60068-2-6
Tenue aux chocs mécaniques	30 gn (durée = 11 ms) se conformer à CEI 60068-2-27
Degré de protection IP	IP65 se conformer à CEI 60529

Emballage

Type d'emballage 1	PCE
Nb produits dans l'emballage 1	1
Hauteur de l'emballage 1	24,5 cm
Largeur de l'emballage 1	4,9 cm
Longueur de l'emballage 1	42,0 cm
Poids de l'emballage 1	1,583 kg

Durabilité de l'offre

Pour toutes les demandes Reach Rohs, contactez-nous Ã l'adresse	sustainability@tesensors.com

Garantie contractuelle

Garantie	18 mois

XUYFRS250S

Dimensions

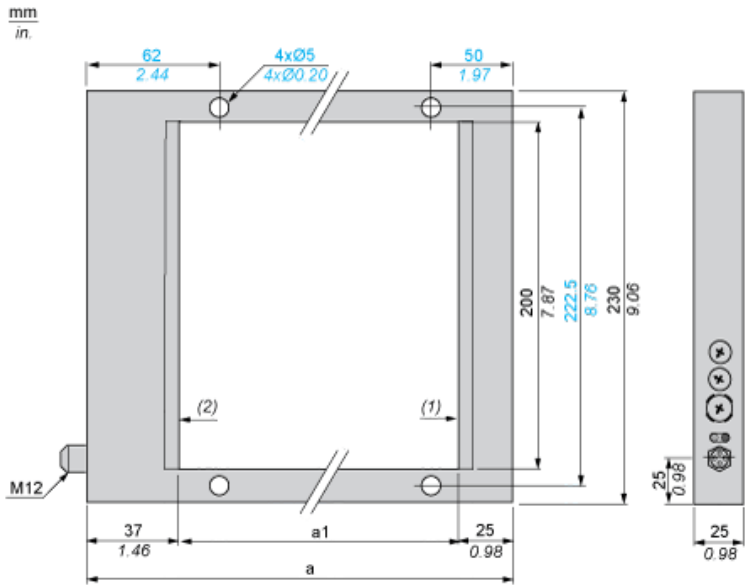

(1) Face émission
(2) Face réception

Dimensions en mm

a	a1
312	250

Dimensions en pouces

a	a1
12,28	9,84

Schémas de câblage (4 fils CC)

Sortie PNP

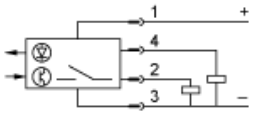

Sortie NPN

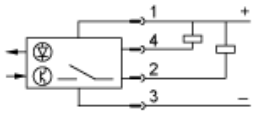

Schéma du connecteur

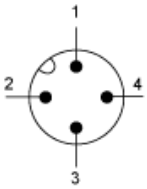

1 : +
2 : Non connecté
3 : -
4 : Sortie