# Fiche produit
## Caractéristiques

# XUYFLNEP100080
## OsiSense XUY - dét. photoélectrique - fourche - laser - potent. - 80x95mm - M8



### Principales

| | |
|---|---|
| Gamme de produit | Détecteurs photoélectriques Telemecanique XU |
| Nom de gamme | Application |
| Type de capteur électronique | Détecteur photo-électrique polarisé |
| Nom du capteur | XUY |
| Forme du capteur | Fourche |
| Système de détection | Barrière lumineuse |
| Emission | Laser infrarouge, modulé - classe 1 se conformer à CEI 825-1 |
| Largeur du passage | 80 mm |
| Profondeur du passage | 95 mm |
| Matière | Métal/plastique |
| Type de circuit d'alimentation | CC |
| Mode de raccordement | À 4 fils |
| Type de sortie logique | PNP et NPN |
| Sortie logique | 1 "O" ou 1 "F" programmable |
| Raccordement électrique | 1 connecteur mâle M8, 4 broches |
| Application spécifique du produit | Détection d'objet transparent<br>Détection sur les petits convoyeurs<br>Détection sur rail vibrant<br>Détection de marques |
| [Sn] Portée nominale | 80 mm |

### Complémentaires

| | |
|---|---|
| Matière du coffret | Aluminium et polyamide/verre peint |
| Type clavier à effleurement | Vert |
| Diamètre minimum de l'objet détecté | 0,05 mm |
| Type de signal de sortie | Numérique |
| Type de sortie | Statique |
| Etat LED | Mode d'ajustement et verrouillage du clavier :1 LED (rouge)<br>État sortie :1 LED (jaune) |
| [Us] tension d'alimentation | 12...24 V CC avec protection contre l'inversion de polarité |
| Limites de la tension d'alimentation | 10…30 V CC |
| Pouvoir de commutation en mA | 100 mA (protection contre les surcharges et court-circuits) |
| Fréquence de commutation | 10 kHz |
| Chute de tension maximale | <2 V (régime fermé) |
| Consommation électrique | 40 mA sans charge |
| Capacité de charge | 330 nF |
| Temps de réponse | -20…20 µs |
| Réglage | Sensibilité par potentiomètre numérique |
| Poids du produit | 0,19 kg |

Les informations fournies dans cette documentation contiennent des descriptions générales et/ou des caractéristiques techniques sur les performances des produits concernés.
Cette documentation ne doit pas remplacer ni être utilisée pour la détermination de la conformité ou de la fiabilité de ces produits pour des applications propres à l'utilisateur.
Il incombe à l'utilisateur ou à l'intégrateur de réaliser une analyse des risques, une évaluation et des tests appropriés et complets des produits concernant les applications spécifiques prévues et l'utilisation qui en découle.
Ni TMSS Holding ni une quelconque de ses socii¿½ti¿½s affilii¿½es ou filiales ne pourra i¿½tre tenu responsable de toute utilisation inappropri¿½e des informations ci-incluses.

## Environnement

| | |
|---|---|
| Certifications du produit | CE[RETURN]cULus |
| Température de l'air ambiant en fonctionnement | -20…60 °C |
| Température ambiante de stockage | -30…80 °C |
| Immunité à la lumière ambiante | 10000 Lx lumière naturelle<br>5000 lx ampoule à incandescence |
| Tenue aux vibrations | 7 gn, amplitude = +/-0,75 mm (f = 10…55 Hz) se conformer à CEI 60068-2-6 |
| Tenue aux chocs mécaniques | 30 gn (durée = 11 ms) se conformer à CEI 60068-2-27 |
| Degré de protection IP | IP65 se conformer à CEI 60529 |

## Emballage

| | |
|---|---|
| Type d'emballage 1 | PCE |
| Nb produits dans l'emballage 1 | 1 |
| Hauteur de l'emballage 1 | 1,5 cm |
| Largeur de l'emballage 1 | 16,0 cm |
| Longueur de l'emballage 1 | 13,0 cm |
| Poids de l'emballage 1 | 110,0 g |

## Durabilité de l'offre

| | |
|---|---|
| Pour toutes les demandes Reach Rohs, contactez-nous Ã  l'adresse | sustainability@tesensors.com |

## Garantie contractuelle

| | |
|---|---|
| Garantie | 18 mois |

## Dimensions

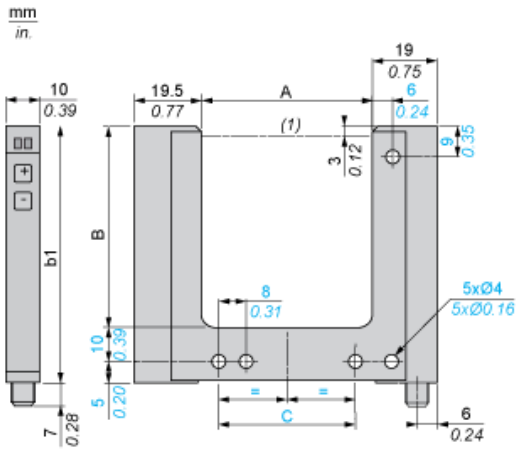


(1) Axe optique

Dimensions en mm

| A | B | b1 | C |
|---|---|---|---|
| 80 | 95 | 110 | 70 |

Dimensions en pouces

| A | B | b1 | C |
|---|---|---|---|
| 3,15 | 3,74 | 4,33 | 2,76 |

## Schémas de câblage

### Connecteur M8

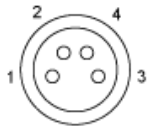


1 : BN : marron
2 : WH : blanc
3 : BU : bleu
4 : BK : noir

### 4 fils, sorties PNP/NPN

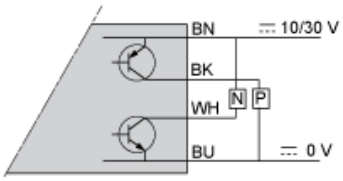


BN : Marron
WH : Blanc
BK : Noir
BU : Bleu