Fiche produit
Caractéristiques

XUYFALNEP100050
OsiSense XUY - dét. photoélectrique - fourche - laser - apprent. - 50x95mm - M8



Principales

Gamme de produit	Détecteurs photoélectriques Telemecanique XU
Nom de gamme	Application
Type de capteur électronique	Détecteur photo-électrique polarisé
Nom du capteur	XUY
Forme du capteur	Fourche
Système de détection	Barrière lumineuse
Emission	Laser infrarouge, modulé - classe 1 se conformer à CEI 825-1
Largeur du passage	50 mm
Profondeur du passage	95 mm
Matière	Métal/plastique
Type de circuit d'alimentation	CC
Mode de raccordement	À 4 fils
Type de sortie logique	PNP et NPN
Sortie logique	1 "O" ou 1 "F" programmable
Raccordement électrique	1 connecteur mâle M8, 4 broches
Application spécifique du produit	Détection d'objet transparent Détection sur les petits convoyeurs Détection sur rail vibrant Détection de marques
[Sn] Portée nominale	50 mm

Complémentaires

Matière du coffret	Aluminium et polyamide/verre peint
Type clavier à effleurement	Jaune
Diamètre minimum de l'objet détecté	0,05 mm
Type de signal de sortie	Numérique
Type de sortie	Statique
Etat LED	Mode d'ajustement et verrouillage du clavier :1 LED (rouge) État sortie :1 LED (jaune)
[Us] tension d'alimentation	12...24 V CC avec protection contre l'inversion de polarité
Limites de la tension d'alimentation	10…30 V CC
Pouvoir de commutation en mA	100 mA (protection contre les surcharges et court-circuits)
Fréquence de commutation	10 kHz
Chute de tension maximale	<2 V (régime fermé)
Consommation électrique	40 mA sans charge
Capacité de charge	330 nF
Temps de réponse	-20…20 µs
Réglage	Auto-apprentissage
Poids du produit	0,19 kg

Les informations fournies dans cette documentation contiennent des descriptions générales et/ou des caractéristiques techniques sur les performances des produits concernés.
Cette documentation ne doit pas remplacer ni être utilisée pour la détermination de la conformité ou de la fiabilité de ces produits pour des applications propres à l'utilisateur.
Il incombe à l'utilisateur ou à l'intégrateur de réaliser une analyse des risques, une évaluation et des tests appropriés et complets des produits concernant les applications spécifiques prévues et l'utilisation qui en découle.
Ni TMSS Holding ni une quelconque de ses socii¿½ti¿½s affilii¿½es ou filiales ne pourra i¿½tre tenu responsable de toute utilisation inappropri¿½e des informations ci-incluses.

Environnement

Certifications du produit	CE[RETURN]cULus
Température de l'air ambiant en fonctionnement	-20…60 °C
Température ambiante de stockage	-30…80 °C
Immunité à la lumière ambiante	10000 Lx lumière naturelle 5000 lx ampoule à incandescence
Tenue aux vibrations	7 gn, amplitude = +/-0,75 mm (f = 10…55 Hz) se conformer à CEI 60068-2-6
Tenue aux chocs mécaniques	30 gn (durée = 11 ms) se conformer à CEI 60068-2-27
Degré de protection IP	IP65 se conformer à CEI 60529

Emballage

Type d'emballage 1	PCE
Nb produits dans l'emballage 1	1
Hauteur de l'emballage 1	1,5 cm
Largeur de l'emballage 1	16,0 cm
Longueur de l'emballage 1	13,0 cm
Poids de l'emballage 1	98,0 g

Durabilité de l'offre

Pour toutes les demandes Reach Rohs, contactez-nous Ã l'adresse	sustainability@tesensors.com

Garantie contractuelle

Garantie	18 mois

XUYFALNEP100050

Dimensions

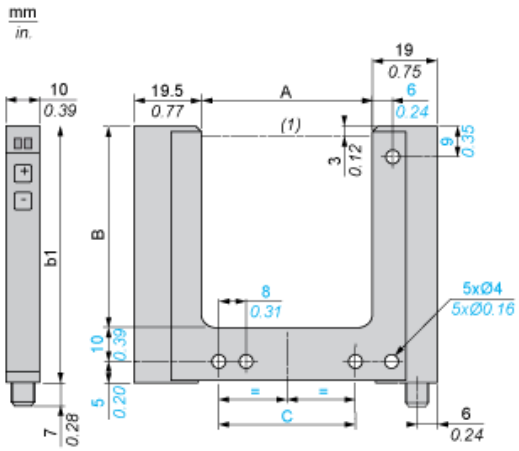

(1) Axe optique

Dimensions en mm

A	B	b1	C
50	95	110	40

Dimensions en pouces

A	B	b1	C
1,97	3,74	4,33	1,57

Schémas de câblage

Connecteur M8

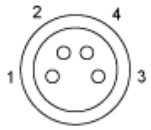

1 : BN : marron
2 : WH : blanc
3 : BU : bleu
4 : BK : noir

4 fils, sorties PNP/NPN

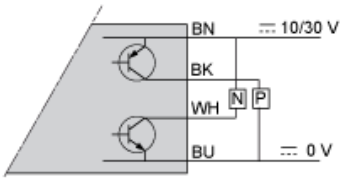

BN : Marron
WH : Blanc
BK : Noir
BU : Bleu