Fiche produit
Caractéristiques

XUYFA983005COS
OsiSense XUY - dét. photoélectrique - fourche - 5x60mm - conn. M8



Principales

Gamme de produit	Détecteurs photoélectriques Telemecanique XU
Nom de gamme	Application
Type de capteur électronique	Détecteur photo-électrique polarisé
Nom du capteur	XUY
Forme du capteur	Fourche
Système de détection	Barrière lumineuse
Emission	Infrarouge, continu
Largeur du passage	5 mm
Profondeur du passage	60 mm
Matière	Métal
Type de circuit d'alimentation	CC
Mode de raccordement	À 4 fils
Type de sortie logique	PNP et NPN
Sortie logique	1 "O" ou 1 "F" programmable
Raccordement électrique	1 connecteur mâle M8, 4 broches
Application spécifique du produit	Emballage
[Sn] Portée nominale	5 mm

Complémentaires

Matière du coffret	Aluminium anodisé
Type de signal de sortie	Numérique
Type de sortie	Statique
Etat LED	Aucun objet présent :1 LED (vert) Mode d'ajustement et verrouillage du clavier :1 LED (rouge)
[Us] tension d'alimentation	12...24 V CC avec protection contre l'inversion de polarité
Limites de la tension d'alimentation	10…30 V CC
Pouvoir de commutation en mA	100 mA (protection contre les surcharges et court-circuits)
Fréquence de commutation	10 kHz
Chute de tension maximale	<2 V (régime fermé)
Consommation électrique	40 mA sans charge
Temps de réponse	50 µs
Poids du produit	0,07 kg

Environnement

Certifications du produit	cULus[RETURN]CE
Température de l'air ambiant en fonctionnement	-20…60 °C
Température ambiante de stockage	-30…80 °C
Immunité à la lumière ambiante	3000 Lx ampoule à incandescence 3000 lx lumière naturelle
Degré de protection IP	IP65 se conformer à CEI 60529

Les informations fournies dans cette documentation contiennent des descriptions générales et/ou des caractéristiques techniques sur les performances des produits concernés.
Cette documentation ne doit pas remplacer ni être utilisée pour la détermination de la conformité ou de la fiabilité de ces produits pour des applications propres à l'utilisateur.
Il incombe à l'utilisateur ou à l'intégrateur de réaliser une analyse des risques, une évaluation et des tests appropriés et complets des produits concernant les applications spécifiques prévues et l'utilisation qui en découle.
Ni TMSS Holding ni une quelconque de ses soci¿½t¿½s affili¿½es ou filiales ne pourra ¿½tre tenu responsable de toute utilisation inappropri¿½e des informations ci-incluses.

Emballage

Type d'emballage 1	PCE
Nb produits dans l'emballage 1	1
Hauteur de l'emballage 1	3,500 cm
Largeur de l'emballage 1	7,300 cm
Longueur de l'emballage 1	13,000 cm
Poids de l'emballage 1	69,000 g
Type d'emballage 2	S01
Nb produits dans l'emballage 2	6
Hauteur de l'emballage 2	15 cm
Largeur de l'emballage 2	15 cm
Longueur de l'emballage 2	40 cm
Poids de l'emballage 2	593,000 g

Durabilité de l'offre

Pour toutes les demandes Reach Rohs, contactez-nous Ã l'adresse	sustainability@tesensors.com

Garantie contractuelle

Garantie	18 mois

XUYFA983005COS

Dimensions

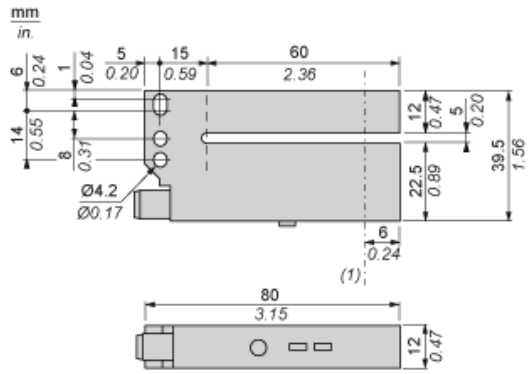

(1) Axe optique

Schémas de câblage

Connecteur

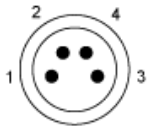

1 : BN : marron
2 : WH : blanc (entrée)
3 : BU : bleu
4 : BK : noir (sorties PNP et NPN)

Fonction programmable NO ou NC

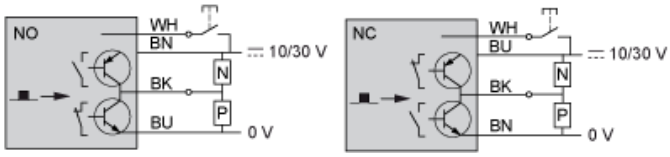

Objet détecté

Si le fil blanc n'est pas utilisé, connecter au 0 V.