Fiche produit
Caractéristiques

XUYDCFCO966S
OsiSense XUY - dét. photoélectrique - diffus - Sn 4m - conn. M8



Principales

Gamme de produit	Détecteurs photoélectriques Telemecanique XU
Nom de gamme	Application automobile
Type de capteur électronique	Détecteur photo-électrique polarisé
Nom du capteur	XUY
Forme du capteur	Dessin de la fibre
Système de détection	Réflexion directe
Emission	DEL blanche (450 - 650 nm)
[Sn] Portée nominale	18 Mm avec fibre optique XUYFPDC61/101 4 mm avec fibre optique XUYFPDCM861/M8101
Matière	Plastique
Fréquence de commutation	< 20 kHz
Type de signal de sortie	Numérique
Type de circuit d'alimentation	CC
Mode de raccordement	À 4 fils
Type de sortie logique	PNP et NPN
Sortie logique	1 "O" ou 1 "F" programmable
Raccordement électrique	1 connecteur mâle M8, 4 broches

Complémentaires

Matière du coffret	Polyamide
Matière de la lentille	Polyamide
Fréquence d'impulsion	40 kHz
Diamètre du spot	1,5 mm
Profondeur de champ	- 3...1 mm avec fibre optique XUYFPDC61/101 - 5...7 mm avec fibre optique XUYFPDC61/101 +/- 1 mm avec fibre optique XUYFPDCM861/M8101
Type de sortie	Statique
Etat LED	Indication état sortie :1 LED
[Us] tension d'alimentation	24 V CC avec protection contre l'inversion de polarité
Limites de la tension d'alimentation	10…30 V CC
Tension état 0 garanti	< 1,4 V
Tension état 1 garanti	> 3 V
Pouvoir de commutation en mA	100 mA (protection contre les surcharges et court-circuits)
Chute de tension maximale	<2 V (régime fermé)
Consommation électrique	50 mA
Retard réponse maximal	25 µs
Retard récupération maxi	25 µs
Réglage	Avec réglage de la sensibilité
Poids du produit	0,047 kg

Les informations fournies dans cette documentation contiennent des descriptions générales et/ou des caractéristiques techniques sur les performances des produits concernés.
Cette documentation ne doit pas remplacer ni être utilisée pour la détermination de la conformité ou de la fiabilité de ces produits pour des applications propres à l'utilisateur.
Il incombe à l'utilisateur ou à l'intégrateur de réaliser une analyse des risques, une évaluation et des tests appropriés et complets des produits concernant les applications spécifiques prévues et l'utilisation qui en découle.
Ni TMSS Holding ni une quelconque de ses soci¿½ti¿½s affili¿½es ou filiales ne pourra ¿½tre tenu responsable de toute utilisation inappropri¿½e des informations ci-incluses.

Environnement

Certifications du produit	CE[RETURN]cULus
Température de l'air ambiant en fonctionnement	0…40 °C
Température ambiante de stockage	-20…80 °C
Immunité à la lumière ambiante	10000 Lx lumière naturelle 20000 lx ampoule à incandescence
Degré de protection IP	IP65 se conformer à CEI 60529

Emballage

Type d'emballage 1	PCE
Nb produits dans l'emballage 1	1
Hauteur de l'emballage 1	3,500 cm
Largeur de l'emballage 1	7,000 cm
Longueur de l'emballage 1	13,000 cm
Poids de l'emballage 1	47,000 g
Type d'emballage 2	S02
Nb produits dans l'emballage 2	35
Hauteur de l'emballage 2	15 cm
Largeur de l'emballage 2	30 cm
Longueur de l'emballage 2	40 cm
Poids de l'emballage 2	2,123 kg

Durabilité de l'offre

Pour toutes les demandes Reach Rohs, contactez-nous Ã l'adresse	sustainability@tesensors.com

Garantie contractuelle

Garantie	18 mois

Dimensions

Dimensions des capteurs

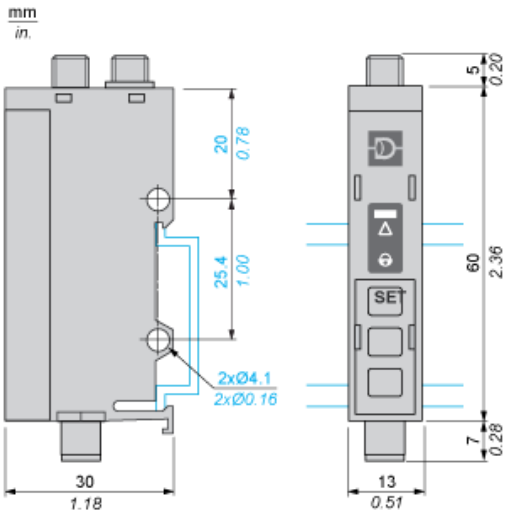

Dimensions des fibres (à commander séparément)

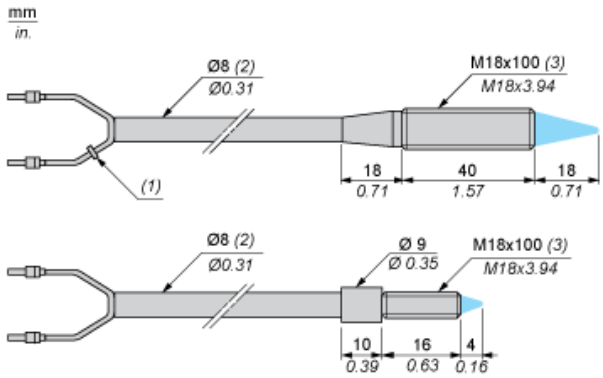

(1) L'anneau indique que la fibre est en cours de transmission
(2) Rayon de courbure : 15 mm
(3) 2 écrous fournis avec la fibre optique

Montage et dégagement

Montage sur rail de 35 mm

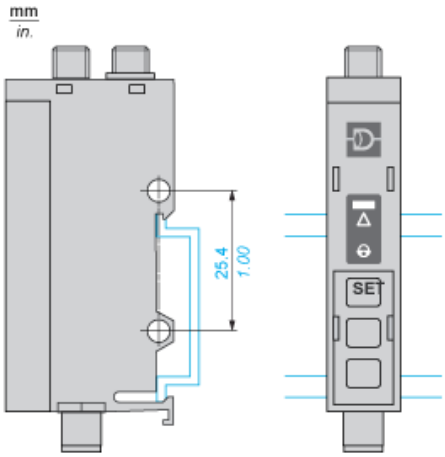

Schémas de câblage

Schéma

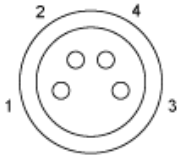

1 : Marron
2 : Blanc
3 : Bleu
4 : Noir

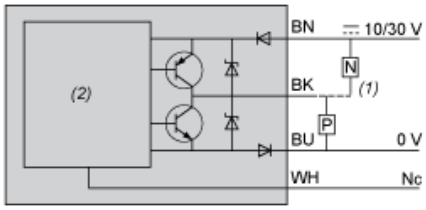

BN : Marron
WH : Blanc
BU : Bleu
BK : Noir
(1) Niveau haut sur première nuance "acquise"
NF : Non connecté