# Fiche produit
## Caractéristiques

# XUX9APANM12
## OsiSense XUX - détecteur photoélectrique - réflex pol. - Sn 11m -F- conn. M12



### Principales

| | |
|---|---|
| Gamme de produit | Détecteurs photoélectriques Telemecanique XU |
| Nom de gamme | Utilisation générale monomode |
| Type de capteur électronique | Détecteur photo-électrique polarisé |
| Nom du capteur | XUX |
| Forme du capteur | Compact 92 x 71 |
| Système de détection | Réflex polarisé |
| Matière | Plastique |
| Type de signal de sortie | Numérique |
| Type de circuit d'alimentation | CC |
| Mode de raccordement | À 3 fils |
| Type de sortie logique | PNP |
| Sortie logique | 1 "F" |
| Raccordement électrique | 1 connecteur mâle M12, 4 broches |
| Application spécifique du produit | - |
| Emission | Rouge réflex polarisé |
| [Sn] portée nominale | 11 m réflex polarisé réflecteur XUZC50 requis |

### Complémentaires

| | |
|---|---|
| Matière du coffret | PBT |
| Matière de la lentille | PMMA |
| Portée maximale | 15 m réflex polarisé |
| Type de sortie | Statique |
| État LED | 1 LED (jaune) pour état sortie<br>1 LED (vert) pour alimentation |
| [Us] tension d'alimentation | 12...24 V CC |
| Pouvoir de commutation en mA | <= 100 mA (protection contre les surcharges et court-circuits) |
| Fréquence de commutation | <= 250 Hz |
| Chute de tension maximale | <1,5 V (régime fermé) |
| Consommation électrique | <= 35 mA sans charge |
| Retard à la disponibilité maxi | 15 ms |
| Retard réponse maximal | 2 ms |
| Retard récupération maxi | 2 ms |
| Réglage | Réglage de sensibilité |
| Profondeur | 77 mm |
| Hauteur | 92 mm |
| Largeur | 31 mm |
| Poids du produit | 0,2 kg |

Les informations fournies dans cette documentation contiennent des descriptions générales et/ou des caractéristiques techniques sur les performances des produits concernés.
Cette documentation ne doit pas remplacer ni être utilisée pour la détermination de la conformité ou de la fiabilité de ces produits pour des applications propres à l'utilisateur.
Il incombe à l'utilisateur ou à l'intégrateur de réaliser une analyse des risques, une évaluation et des tests appropriés et complets des produits concernant les applications spécifiques prévues et l'utilisation qui en découle.
Ni TMSS Holding ni une quelconque de ses soci¿½ti¿½s affili¿½es ou filiales ne pourra ¿½tre tenu responsable de toute utilisation inappropri¿½e des informations ci-incluses.

## Environnement

| | |
|---|---|
| Certifications du produit | CE[RETURN]UL[RETURN]CSA |
| Température de fonctionnement | -25…55 °C |
| Température ambiante de stockage | -40…70 °C |
| Tenue aux vibrations | 7 gn, amplitude = +/-1,5 mm (f = 10…55 Hz) se conformer à CEI 60068-2-6 |
| Tenue aux chocs mécaniques | 30 gn (durée = 11 ms) se conformer à CEI 60068-2-27 |
| Degré de protection IP | Double isolation IP67 se conformer à CEI 60529<br>Double isolation IP65 se conformer à CEI 60529 |

## Emballage

| | |
|---|---|
| Type d'emballage 1 | PCE |
| Nb produits dans l'emballage 1 | 1 |
| Hauteur de l'emballage 1 | 4,200 cm |
| Largeur de l'emballage 1 | 9,600 cm |
| Longueur de l'emballage 1 | 13,200 cm |
| Poids de l'emballage 1 | 185,000 g |
| Type d'emballage 2 | S01 |
| Nb produits dans l'emballage 2 | 11 |
| Hauteur de l'emballage 2 | 15 cm |
| Largeur de l'emballage 2 | 15 cm |
| Longueur de l'emballage 2 | 40 cm |
| Poids de l'emballage 2 | 2,286 kg |

## Durabilité de l'offre

| | |
|---|---|
| Statut environnemental de l'offre | Produit Green Premium |
| Pour toutes les demandes Reach Rohs, contactez-nous Ã  l'adresse | sustainability@tesensors.com |

## Garantie contractuelle

| | |
|---|---|
| Garantie | 18 mois |

# XUX9APANM12

## Dimensions

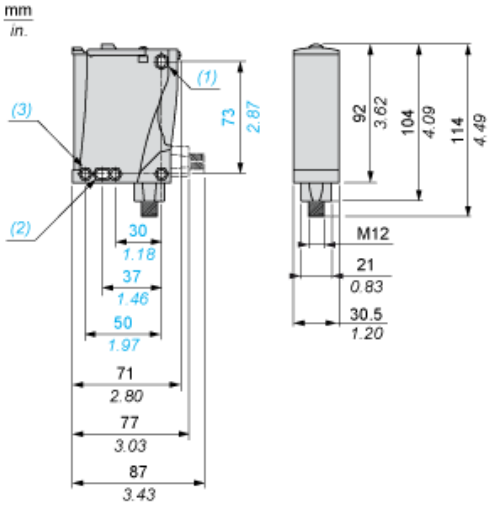


(1) Trou oblong Ø 5,5 x 7
(2) Trou oblong Ø 5,5 x 9
(3) Trou Ø 5,5

## Montage et dégagement

### Orientation possible du connecteur coudé (vue arrière)

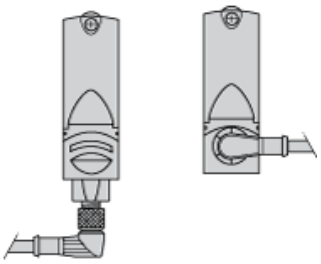

## Schémas de câblage

### Connecteur M12

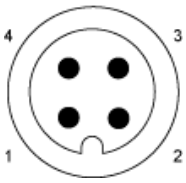


### PNP/NPN CC

| M12 | | Bornes | | |
|---|---|---|---|---|
| 1 | ● | 1 | ⊘ | + |
| 3 | ● | 2 | ⊘ | - |
| 4 | ● | 3 | ⊘ | Sortie |

## Courbes de détection

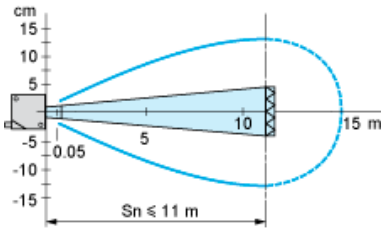


Avec réflecteur XUZC50