Fiche produit
Caractéristiques

XUX8AKSAT16
CELLULE PHOTOELEC COMPACT EFFAR 12 24 V DC PNP/NPN SORTIE NONC ISO16



Principales

Gamme de produit	Détecteurs photoélectriques Telemecanique XU
Nom de gamme	Utilisation générale monomode
Type de capteur électronique	Détecteur photo-électrique polarisé
Nom du capteur	XUX
Forme du capteur	Compact 92 x 71
Système de détection	Mode réflexion directe avec suppression de l'arrière-plan
Matière	Plastique
Type de signal de sortie	Numérique
Type de circuit d'alimentation	CC
Mode de raccordement	À 3 fils
Type de sortie logique	PNP ou NPN
Sortie logique	1 "O" ou 1 "F" programmable
Raccordement électrique	Borniers à vis-étrier, 1 x 0,75…1 x 1,5 mm²
Application spécifique du produit	Longue distance haute performance
Emission	Infrarouge
[Sn] Portée nominale	2 m

Complémentaires

Matière du coffret	PC
Matière de la lentille	PMMA
Type de sortie	Statique
Entrée de câble	Presse-étoupe de câble ISO 16, diamètre extérieur du câble : 7…10 mm
Etat LED	Alimentation activée :1 LED (vert) Instabilité :1 LED (rouge) État sortie :1 LED (jaune)
[Us] tension d'alimentation	12...24 V CC avec protection contre l'inversion de polarité
Limites de la tension d'alimentation	10…36 V CC
Pouvoir de commutation en mA	<= 100 mA (protection contre les surcharges et court-circuits)
Fréquence de commutation	150 Hz
Chute de tension maximale	<1,5 V (régime fermé)
Consommation électrique	35 mA sans charge
Retard à la disponibilité maxi	200 ms
Retard réponse maximal	3,5 ms
Retard récupération maxi	2,5 ms
Poids du produit	0,2 kg

Environnement

Certifications du produit	CE[RETURN]CSA[RETURN]UL
Température de l'air ambiant en fonctionnement	-25…55 °C
Température ambiante de stockage	-40…70 °C
Tenue aux vibrations	7 gn (f = 10…55 Hz) se conformer à CEI 60068-2-6
Tenue aux chocs mécaniques	10 gn (durée = 11 ms) se conformer à CEI 60068-2-27
Degré de protection IP	IP30 se conformer à CEI 60529 (avec couvercle ouvert) IP65 se conformer à CEI 60529 (double isolation) IP67 se conformer à CEI 60529 (double isolation)

Les informations fournies dans cette documentation contiennent des descriptions générales et/ou des caractéristiques techniques sur les performances des produits concernés.
Cette documentation ne doit pas remplacer ni être utilisée pour la détermination de la conformité ou de la fiabilité de ces produits pour des applications propres à l'utilisateur.
Il incombe à l'utilisateur ou à l'intégrateur de réaliser une analyse des risques, une évaluation et des tests appropriés et complets des produits concernant les applications spécifiques prévues et l'utilisation qui en découle.
Ni TMSS Holding ni une quelconque de ses socii¿½ti¿½s affilii¿½es ou filiales ne pourra i¿½tre tenu responsable de toute utilisation inappropri¿½e des informations ci-incluses.

Emballage

Type d'emballage 1	PCE
Nb produits dans l'emballage 1	1
Hauteur de l'emballage 1	4,200 cm
Largeur de l'emballage 1	9,600 cm
Longueur de l'emballage 1	13,200 cm
Poids de l'emballage 1	195,000 g
Type d'emballage 2	S02
Nb produits dans l'emballage 2	22
Hauteur de l'emballage 2	15 cm
Largeur de l'emballage 2	30 cm
Longueur de l'emballage 2	40 cm
Poids de l'emballage 2	4,607 kg

Durabilité de l'offre

Statut environnemental de l'offre	Produit Green Premium
Pour toutes les demandes Reach Rohs, contactez-nous Ã l'adresse	sustainability@tesensors.com

Garantie contractuelle

Garantie	18 mois

Dimensions

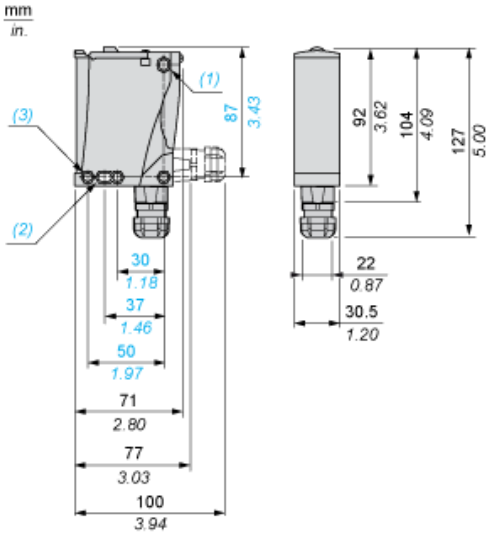

(1) Trou oblong Ø 5,5 x 7
(2) Trou oblong Ø 5,5 x 9
(3) Trou Ø 5,5

Schémas de câblage

PNP/NPN CC

M12		Bornes		
1	●	1	⊘	+
3	●	2	⊘	-
4	●	3	⊘	Sortie
2	●	4	⊘	Alarme inactive

Courbes de détection

Variation de la distance de captation utilisable Su

Mode apprentissage au minimum

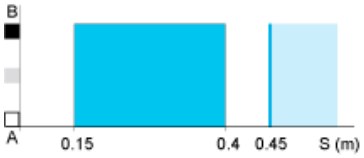

Mode apprentissage au maximum

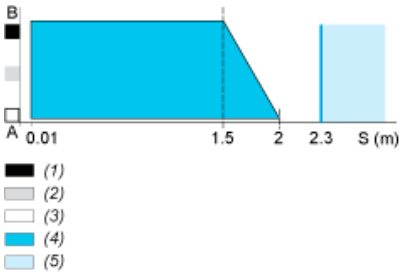

A-B : Coefficient de réflexion des objets
(1) Noir 6 %
(2) Gris 18 %
(3) Blanc 90 %
(4) Plage de captation
(5) Zone insensible (surfaces mates)

Courbes de détection

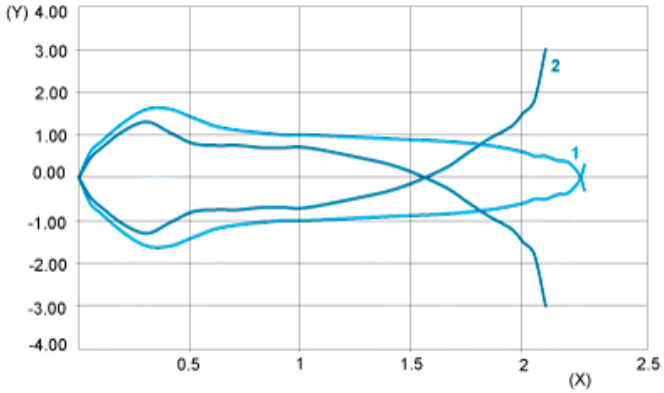

1 : Blanc 90 %
2 : Gris 18 %
(Y) Lobe de détection (cm)
(X) Distance de l'objet (m)

Objet 10 x 10 cm

Différence relative dans les distances de captation en fonction de la couleur de l'objet

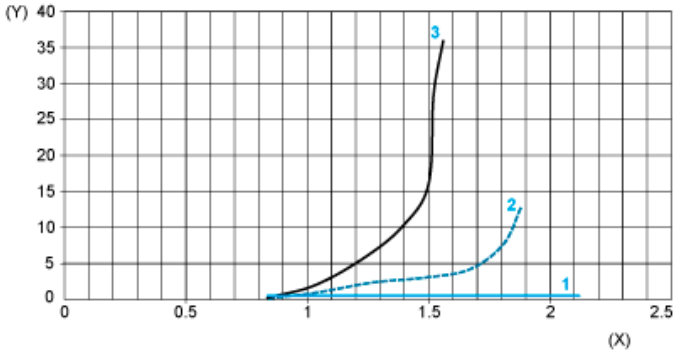

1 : Blanc 90 %
2 : Gris 18 %
3 : Noir 6 %
(Y) Erreur relative (%)
(X) Distance de l'objet (m)

Objet 10 x 10 cm