Fiche produit
Caractéristiques

XUX5APBNM12
OsiSense XUX - détecteur photoélectrique - proximité - Sn 2,1m -O- conn. M12



Principales

Gamme de produit	Détecteurs photoélectriques Telemecanique XU
Nom de gamme	Utilisation générale monomode
Type de capteur électronique	Détecteur photo-électrique polarisé
Nom du capteur	XUX
Forme du capteur	Compact 92 x 71
Système de détection	Réflexion directe
Matière	Plastique
Type de signal de sortie	Numérique
Type de circuit d'alimentation	CC
Mode de raccordement	À 3 fils
Type de sortie logique	PNP
Sortie logique	1 "O"
Raccordement électrique	1 connecteur mâle M12, 4 broches
Application spécifique du produit	-
Emission	Infrarouge réflexion directe
[Sn] portée nominale	2,1 m réflexion directe

Complémentaires

Matière du coffret	PBT
Matière de la lentille	PMMA
Portée maximale	3 m réflexion directe
Type de sortie	Relais
Entrée de câble	1 entrée pour presse-étoupe M16 x 1,5, diamètre extérieur du câble : 7…10 mm
État LED	1 LED (jaune) pour état sortie 1 LED (vert) pour alimentation
[Us] tension d'alimentation	24...240 V CA/CC
Pouvoir de commutation en mA	3 A (cos ϕ = 1 pour 0,5 million cycles à raison de 1 cycle fonction. /sec. à 250 V) 0,5 A (cos ϕ = 0,4 pour 0,5 million cycles à raison de 1 cycle fonction. /sec. à 250 V)
Fréquence de commutation	<= 20 Hz
Chute de tension maximale	<1,5 V (régime fermé)
Consommation électrique	<= 35 mA sans charge
Puissance consommée maximale en W	2 W CA/CC
Retard à la disponibilité maxi	60 ms
Retard réponse maximal	25 ms
Retard récupération maxi	25 ms
Réglage	Réglage de sensibilité
Durée de vie électrique	500000 Cycle, cos f = 1, cadence de fonctionnement <60 cyc/mn à 250 V 500000 cycle, cos f = 0,4, cadence de fonctionnement <60 cyc/mn à 250 V
Profondeur	77 mm
Hauteur	92 mm
Largeur	31 mm
Poids du produit	0,2 kg

Les informations fournies dans cette documentation contiennent des descriptions générales et/ou des caractéristiques techniques sur les performances des produits concernés.
Cette documentation ne doit pas remplacer ni être utilisée pour la détermination de la conformité ou de la fiabilité de ces produits pour des applications propres à l'utilisateur.
Il incombe à l'utilisateur ou à l'intégrateur de réaliser une analyse des risques, une évaluation et des tests appropriés et complets des produits concernant les applications spécifiques prévues et l'utilisation qui en découle.
Ni TMSS Holding ni une quelconque de ses socii¿½ti¿½s affilii¿½es ou filiales ne pourra i¿½tre tenu responsable de toute utilisation inappropri¿½e des informations ci-incluses.

Environnement

Certifications du produit	CSA[RETURN]UL[RETURN]CE
Température de fonctionnement	-25…55 °C
Température ambiante de stockage	-40…70 °C
Tenue aux vibrations	7 gn, amplitude = +/-1,5 mm (f = 10…55 Hz) se conformer à CEI 60068-2-6
Tenue aux chocs mécaniques	30 gn (durée = 11 ms) se conformer à CEI 60068-2-27
Degré de protection IP	Double isolation IP67 se conformer à CEI 60529 Double isolation IP65 se conformer à CEI 60529

Emballage

Type d'emballage 1	PCE
Nb produits dans l'emballage 1	1
Hauteur de l'emballage 1	4,2 cm
Largeur de l'emballage 1	9,2 cm
Longueur de l'emballage 1	13,1 cm
Poids de l'emballage 1	186 g
Type d'emballage 2	S01
Nb produits dans l'emballage 2	5
Hauteur de l'emballage 2	15 cm
Largeur de l'emballage 2	15 cm
Longueur de l'emballage 2	40 cm
Poids de l'emballage 2	1,155 kg

Durabilité de l'offre

Statut environnemental de l'offre	Produit Green Premium
Pour toutes les demandes Reach Rohs, contactez-nous Ã l'adresse	sustainability@tesensors.com

Garantie contractuelle

Garantie	18 mois

XUX5APBNM12

Dimensions

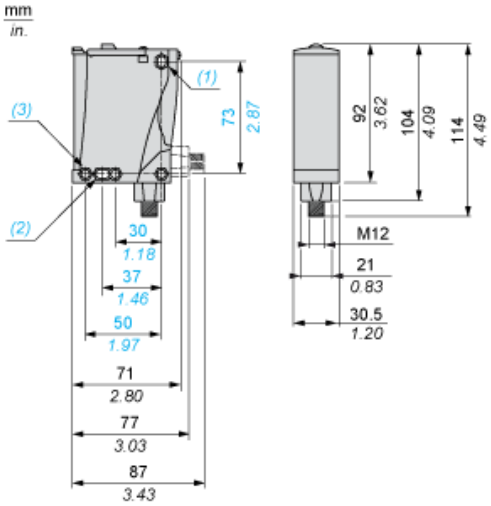

(1) Trou oblong Ø 5,5 x 7
(2) Trou oblong Ø 5,5 x 9
(3) Trou Ø 5,5

Montage et dégagement

Orientation possible du connecteur coudé (vue arrière)

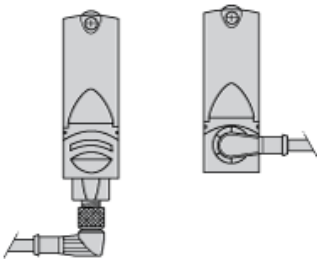

Schémas de câblage

Connecteur M12

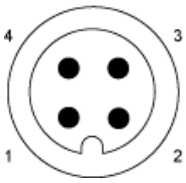

PNP/NPN CC

M12		Bornes		
1	●	1	⊘	+
3	●	2	⊘	-
4	●	3	⊘	Sortie

Courbes de détection

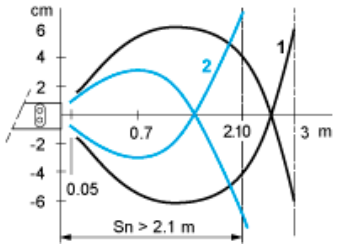

1 : Blanc 90 %
2 : Gris 18 %

Objet 10 x 10 cm