Fiche produit
Caractéristiques

XUX2ARCNT16R
OsiSense XUX - détecteur photoélectrique - barrage - Sn 40m -O+F- Pg 16



Principales

Gamme de produit	Détecteurs photoélectriques Telemecanique XU
Nom de gamme	Utilisation générale monomode
Type de capteur électronique	Récepteur de capteur photoélectrique
Nom du capteur	XUX
Forme du capteur	Compact 92 x 71
Système de détection	Barrière lumineuse
Matière	Plastique
Type de signal de sortie	Numérique
Type de circuit d'alimentation	CA/CC
Mode de raccordement	À 5 fils
Sortie logique	1 "O" + 1 "F"
Raccordement électrique	Borniers à vis-étrier, 1 x 1,5 mm² ou 1 x 0,75 mm² avec adaptateur
Application spécifique du produit	-
Emission	Infrarouge barrière lumineuse
[Sn] portée nominale	40 m barrière lumineuse émetteur XUX0ARCTT16T requis

Complémentaires

Matière du coffret	PBT
Matière de la lentille	PMMA
Portée maximale	60 m barrière lumineuse
Type de sortie	Relais
Sortie additionnelle	Sans
Entrée de câble	1 entrée pour presse-étoupe M16 x 1,5, diamètre extérieur du câble : 7…10 mm
État LED	1 LED (jaune) pour état sortie 1 LED (vert) pour alimentation
[Us] tension d'alimentation	24...240 V CA/CC
Limites de la tension d'alimentation	20…264 V CA/CC
Pouvoir de commutation en mA	0,5 A (cos ϕ = 0,4 pour 0,5 million cycles à raison de 1 cycle fonction. /sec. à 250 V) 3 A (cos ϕ = 1 pour 0,5 million cycles à raison de 1 cycle fonction. /sec. à 250 V)
Fréquence de commutation	<= 20 Hz
Chute de tension maximale	<1,5 V (régime fermé)
Puissance consommée maximale en W	2 W CA/CC
Retard à la disponibilité maxi	60 ms
Retard réponse maximal	25 ms
Retard récupération maxi	25 ms
Réglage	Réglage de sensibilité
Durée de vie électrique	500000 Cycle, cos f = 0,4, cadence de fonctionnement <500 cyc/mn, relais sortie(s) 500000 cycle, cos f = 1, cadence de fonctionnement <3000 cyc/mn, relais sortie(s)
Profondeur	77 mm
Hauteur	92 mm
Largeur	31 mm
Poids du produit	0,2 kg

Les informations fournies dans cette documentation contiennent des descriptions générales et/ou des caractéristiques techniques sur les performances des produits concernés.
Cette documentation ne doit pas remplacer ni être utilisée pour la détermination de la conformité ou de la fiabilité de ces produits pour des applications propres à l'utilisateur.
Il incombe à l'utilisateur ou à l'intégrateur de réaliser une analyse des risques, une évaluation et des tests appropriés et complets des produits concernant les applications spécifiques prévues et l'utilisation qui en découle.
Ni TMSS Holding ni une quelconque de ses socii¿½ti¿½s affilii¿½es ou filiales ne pourra i¿½tre tenu responsable de toute utilisation inappropri¿½e des informations ci-incluses.

Environnement

Certifications du produit	UL[RETURN]CSA[RETURN]CE
Température de l'air ambiant en fonctionnement	-25…55 °C
Température ambiante de stockage	-40…70 °C
Tenue aux vibrations	7 gn, amplitude = +/-1,5 mm (f = 10…55 Hz) se conformer à CEI 60068-2-6
Tenue aux chocs mécaniques	30 gn (durée = 11 ms) se conformer à CEI 60068-2-27
Degré de protection IP	Double isolation IP65 se conformer à CEI 60529 Double isolation IP67 se conformer à CEI 60529

Emballage

Type d'emballage 1	PCE
Nb produits dans l'emballage 1	1
Hauteur de l'emballage 1	4,200 cm
Largeur de l'emballage 1	9,600 cm
Longueur de l'emballage 1	13,200 cm
Poids de l'emballage 1	198,000 g
Type d'emballage 2	S02
Nb produits dans l'emballage 2	22
Hauteur de l'emballage 2	15 cm
Largeur de l'emballage 2	30 cm
Longueur de l'emballage 2	40 cm
Poids de l'emballage 2	4,694 kg

Durabilité de l'offre

Statut environnemental de l'offre	Produit Green Premium
Pour toutes les demandes Reach Rohs, contactez-nous Ã l'adresse	sustainability@tesensors.com

Garantie contractuelle

Garantie	18 mois

XUX2ARCNT16R

Dimensions

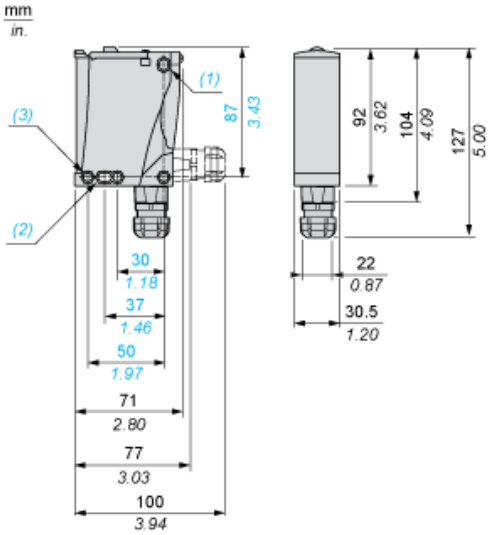

(1) Trou oblong Ø 5,5 x 7
(2) Trou oblong Ø 5,5 x 9
(3) Trou Ø 5,5

Schémas de câblage

Sortie relais CA/CC

Bornes		
1		CA/CC
2		CA/CC
3		NO
4		Relais commun
5		NC

Courbes de détection

