Fiche produit
Caractéristiques

XUVR1218PANM8
XUVR - detecteur photoélectrique - fourche - Sn 180mm - 120x180mm - M8



Principales

Gamme de produit	Détecteurs photoélectriques Telemecanique XU
Nom de gamme	Universel
Type de capteur électronique	Détecteur photo-électrique polarisé
Nom du capteur	XUVR
Forme du capteur	Fourche
Système de détection	Barrière lumineuse
Emission	DEL rouge, modulée
Largueur du passage	180 mm
Profondeur du passage	120 mm
Matière	Métal/plastique
Type de circuit d'alimentation	CC
Mode de raccordement	À 3 fils
Type de sortie logique	PNP
Sortie logique	1 "F"
Raccordement électrique	1 connecteur mâle M8, 3 broches
Application spécifique du produit	Détection sur les petits convoyeurs
[Sn] Portée nominale	180 mm

Complémentaires

Matière du coffret	Aluminium et polyamide/verre peint
Diamètre du spot	1 mm
Type de signal de sortie	Numérique
Type de sortie	Statique
Etat LED	État sortie :1 LED (jaune)
[Us] tension d'alimentation	12...24 V CC avec protection contre l'inversion de polarité
Limites de la tension d'alimentation	10…30 V CC
Pouvoir de commutation en mA	100 mA (protection contre les surcharges et court-circuits)
Fréquence de commutation	4000 Hz
Chute de tension maximale	<1,5 V (régime fermé)
Consommation électrique	< 20 mA sans charge
Poids du produit	0,19 kg

Environnement

Certifications du produit	CSA[RETURN]UL[RETURN]CE
Température de l'air ambiant en fonctionnement	-10…60 °C
Température ambiante de stockage	-40…80 °C
Immunité à la lumière ambiante	10000 Lx lumière naturelle 5000 lx ampoule à incandescence
Tenue aux vibrations	7 gn, amplitude = +/-0,75 mm (f = 10…55 Hz) se conformer à CEI 60068-2-6
Tenue aux chocs mécaniques	30 gn (durée = 11 ms) se conformer à CEI 60068-2-27
Degré de protection IP	IP65 IP67

Les informations fournies dans cette documentation contiennent des descriptions générales et/ou des caractéristiques techniques sur les performances des produits concernés.
Cette documentation ne doit pas remplacer ni être utilisée pour la détermination de la conformité ou de la fiabilité de ces produits pour des applications propres à l'utilisateur.
Il incombe à l'utilisateur ou à l'intégrateur de réaliser une analyse des risques, une évaluation et des tests appropriés et complets des produits concernant les applications spécifiques prévues et l'utilisation qui en découle.
Ni TMSS Holding ni une quelconque de ses soci¿½ti¿½s affili¿½es ou filiales ne pourra ¿½tre tenu responsable de toute utilisation inappropri¿½e des informations ci-incluses.

Emballage

Type d'emballage 1	PCE
Nb produits dans l'emballage 1	1
Hauteur de l'emballage 1	2,000 cm
Largeur de l'emballage 1	15,000 cm
Longueur de l'emballage 1	30,600 cm
Poids de l'emballage 1	174,000 g
Type d'emballage 2	S04
Nb produits dans l'emballage 2	55
Hauteur de l'emballage 2	30 cm
Largeur de l'emballage 2	40 cm
Longueur de l'emballage 2	60 cm
Poids de l'emballage 2	10,492 kg

Durabilité de l'offre

Pour toutes les demandes Reach Rohs, contactez-nous Ã l'adresse	sustainability@tesensors.com

Garantie contractuelle

Garantie	18 mois

XUVR1218PANM8

Dimensions

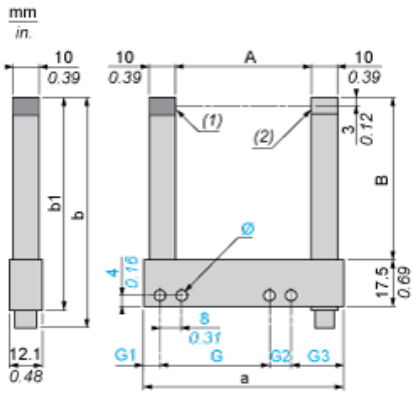

(1) Voyant de transmission
(2) Voyant jaune : signal de sortie

Dimensions en mm

Passage A	Profondeur B	a	b	b1	G	G1	G2	G3	∅
180	124,3	204	150,2	142	152	22	8	22	4 x 4,3

Dimensions en pouces

Passage A	Profondeur B	a	b	b1	G	G1	G2	G3	∅
7,09	4,89	8,03	5,91	5,59	5,98	0,87	0,31	0,87	0,16 x 0,17

Schémas de câblage

Connecteur M8

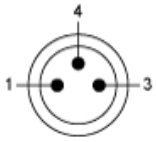

1 : BN : marron
3 : BU : bleu
4 : BK : noir

Sortie PNP

