Fiche produit
Caractéristiques

XUVK0252VS
OsiSense XUV - détecteur photoélectrique - barrage - Sn 2mm -O ou F- conn. M8



Principales

Gamme de produit	Détecteurs photoélectriques Telemecanique XU
Nom de gamme	Application automobile
Type de capteur électronique	Détecteur photo-électrique polarisé
Nom du capteur	XUV
Forme du capteur	Fourche
Système de détection	Barrière lumineuse
Emission	Rouge ou vert
Type de réglage	Sans
Largeur du passage	2 mm
Profondeur du passage	50 mm
Matière	Métal
Type de circuit d'alimentation	CC
Mode de raccordement	À 3 fils
Type de sortie logique	PNP et NPN
Sortie logique	2 "O" / "F" programmable
Raccordement électrique	1 connecteur mâle M8 orientable à 90°, 4 broches
Application spécifique du produit	Détection d'étiquettes
[Sn] portée nominale	2 mm

Complémentaires

Réglage	Mode apprentissage
Matière du coffret	Alliage de zinc
Matière de la lentille	Verre
Type de signal de sortie	Numérique
Type de sortie	Statique
Etat LED	Prêt pour capteur :1 LED (vert) Erreur de lecture :1 LED (rouge) État sortie :1 LED (jaune)
[Us] tension d'alimentation	12...24 V CC avec protection contre l'inversion de polarité
Limites de la tension d'alimentation	10…30 V CC
Pouvoir de commutation en mA	<= 100 mA (protection contre les surcharges et court-circuits)
Fréquence de commutation	<= 25 kHz
Chute de tension maximale	<1,5 V (régime fermé)
Résistance de blocage de sortie	10 kOhm
Consommation électrique	<= 50 mA sans charge
Retard à la disponibilité maxi	30 ms
Retard réponse maximal	0,1 ms
Retard récupération maxi	0,1 ms
Profondeur	90 mm
Hauteur	20 mm
Largeur	20 mm
Poids du produit	0,085 kg

Les informations fournies dans cette documentation contiennent des descriptions générales et/ou des caractéristiques techniques sur les performances des produits concernés.
Cette documentation ne doit pas remplacer ni être utilisée pour la détermination de la conformité ou de la fiabilité de ces produits pour des applications propres à l'utilisateur.
Il incombe à l'utilisateur ou à l'intégrateur de réaliser une analyse des risques, une évaluation et des tests appropriés et complets des produits concernant les applications spécifiques prévues et l'utilisation qui en découle.
Ni TMSS Holding ni une quelconque de ses soci¿½ti¿½s affili¿½es ou filiales ne pourra ¿½tre tenu responsable de toute utilisation inappropri¿½e des informations ci-incluses.

Environnement

Certifications du produit	CE
Température de l'air ambiant en fonctionnement	0…55 °C
Température ambiante de stockage	-20…70 °C
Tenue aux vibrations	7 gn, amplitude = +/-1,5 mm (f = 10…55 Hz) se conformer à CEI 60068-2-6
Tenue aux chocs mécaniques	30 gn (durée = 11 ms) se conformer à CEI 60068-2-27
Degré de protection IP	IP65 se conformer à CEI 60529

Emballage

Type d'emballage 1	PCE
Nb produits dans l'emballage 1	1
Hauteur de l'emballage 1	3,6 cm
Largeur de l'emballage 1	8,0 cm
Longueur de l'emballage 1	8,5 cm
Poids de l'emballage 1	133,0 g
Type d'emballage 2	S02
Nb produits dans l'emballage 2	45
Hauteur de l'emballage 2	15,0 cm
Largeur de l'emballage 2	30,0 cm
Longueur de l'emballage 2	40,0 cm
Poids de l'emballage 2	6,421 kg

Durabilité de l'offre

Sans métaux lourds toxiques	Oui
Pour toutes les demandes Reach Rohs, contactez-nous Ã l'adresse	sustainability@tesensors.com

Garantie contractuelle

Garantie	18 mois

XUVK0252VS

Dimensions

Connecteur M8 réglable sur 90°

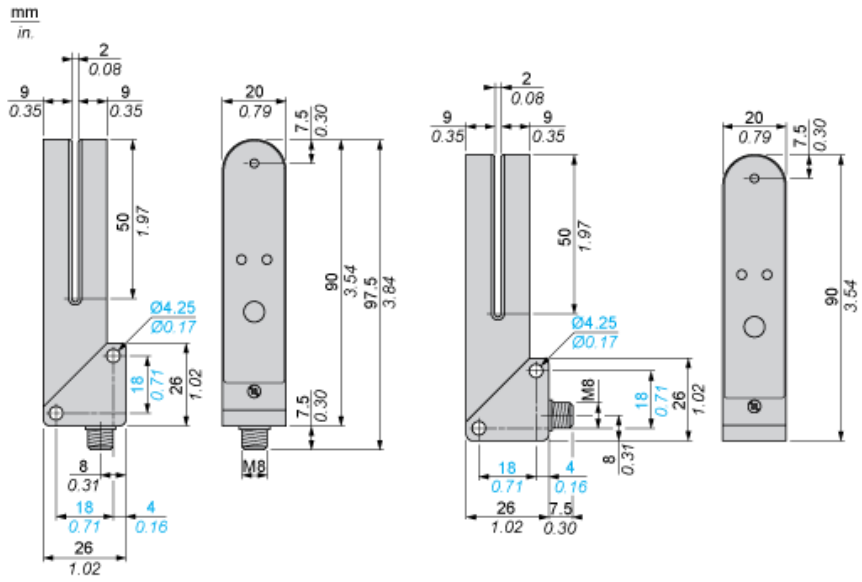

Schéma du connecteur

3 fils, PNP et NPN

Fonction programmable NO ou NC

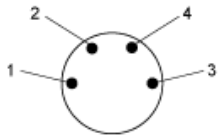

1 : +
2 : Sortie NPN
3 : -
4 : Sortie PNP