Fiche produit
Caractéristiques

XUVJ0312
OsiSense XUV - détecteur photoélectrique - barrage - Sn 30mm -O- câble 2m



Principales

Gamme de produit	Détecteurs photoélectriques Telemecanique XU
Nom de gamme	Application emballage
Type de capteur électronique	Détecteur photo-électrique polarisé
Nom du capteur	XUV
Forme du capteur	Fourche
Système de détection	Barrière lumineuse
Emission	Infrarouge
Largeur du passage	30 mm
Profondeur du passage	40 mm
Matière	Plastique
Type de circuit d'alimentation	CC
Mode de raccordement	À 3 fils
Type de sortie logique	NPN
Sortie logique	1 "F"
Raccordement électrique	Sur plage
Longueur de câble	2 m
Application spécifique du produit	Détection de drapeaux dans les ascenseurs / transtockers
[Sn] portée nominale	30 mm

Complémentaires

Matière du coffret	ABS/PC
Matière de la lentille	PMMA
Type de signal de sortie	Numérique
Type de sortie	Statique
Réglage de la fonction de sortie	Obscurcissement
Composition du câble	3 x 0,34 mm²
Isolement	PvR
Diamètre extérieur du câble	5 mm
Etat LED	État sortie :1 LED (rouge)
[Us] tension d'alimentation	24 V CC avec protection contre l'inversion de polarité
Limites de la tension d'alimentation	19…38 V CC
Pouvoir de commutation en mA	<= 150 mA (protection contre les surcharges et court-circuits)
Fréquence de commutation	<= 1 kHz
Chute de tension maximale	<1,5 V (régime fermé)
Consommation électrique	<= 20 mA sans charge
Retard à la disponibilité maxi	30 ms
Retard réponse maximal	0,5 ms
Retard récupération maxi	0,5 ms
Réglage	Sans réglage sensibilité
Profondeur	68 mm
Hauteur	59 mm
Largeur	14 mm
Poids du produit	0,13 kg

Les informations fournies dans cette documentation contiennent des descriptions générales et/ou des caractéristiques techniques sur les performances des produits concernés.
Cette documentation ne doit pas remplacer ni être utilisée pour la détermination de la conformité ou de la fiabilité de ces produits pour des applications propres à l'utilisateur.
Il incombe à l'utilisateur ou à l'intégrateur de réaliser une analyse des risques, une évaluation et des tests appropriés et complets des produits concernant les applications spécifiques prévues et l'utilisation qui en découle.
Ni TMSS Holding ni une quelconque de ses socï¿½ï¿½s affiliï¿½ï¿½es ou filiales ne pourra ï¿½tre tenu responsable de toute utilisation inappropriï¿½e des informations ci-incluses.

Environnement

Certifications du produit	CE
Température de l'air ambiant en fonctionnement	-5…55 °C
Température ambiante de stockage	-20…70 °C
Tenue aux vibrations	7 gn, amplitude = +/- 1 mm (f = 10…42 Hz) se conformer à CEI 60068-2-6
Tenue aux chocs mécaniques	30 gn (durée = 11 ms) se conformer à CEI 60068-2-27
Degré de protection IP	IP54 se conformer à CEI 60529

Emballage

Type d'emballage 1	PCE
Nb produits dans l'emballage 1	1
Hauteur de l'emballage 1	2,5 cm
Largeur de l'emballage 1	15,0 cm
Longueur de l'emballage 1	15,0 cm
Poids de l'emballage 1	102,0 g

Durabilité de l'offre

Pour toutes les demandes Reach Rohs, contactez-nous Ã l'adresse	sustainability@tesensors.com

Garantie contractuelle

Garantie	18 mois

XUVJ0312

Dimensions

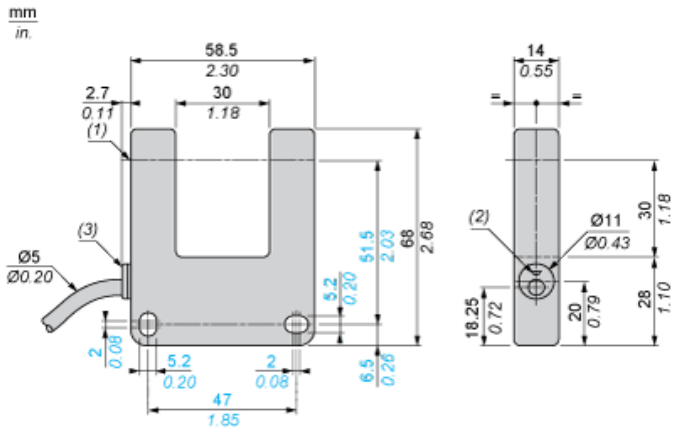

(1) Axe optique
(2) Voyant rouge
(3) Diffuseur

Schémas de câblage (3 fils CC)

Fonction NO

Sortie NPN



BN : Marron
BK : Noir
BU : Bleu

Courbe de détection

