Fiche produit
Caractéristiques

XUSZWPEFC
Preventa XU - patte de fixation de l'écran de sécurité

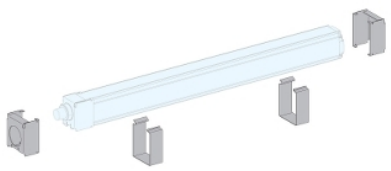

Principales

Gamme de produit	Barrières immatérielles de sécurité Telemecanique XUSL
Catégorie d'accessoire / de pièce détachée	Accessoires de montage et fixation
Type d'accessoires / pièces séparées	Accessoire de fixation
Produits compatibles	XUSZWPE…
Destination d'accessoire / de pièce détachée	Couvercle de protection

Complémentaires

Température de l'air ambiant en fonctionnement	-30…55 °C -22…131 °F
Température ambiante de stockage	-30…70 °C -22…158 °F
Composition du kit	4 xacier inoxydable pince(s) de fixation 4 xacier inoxydable bride(s) terminale
Poids du produit	0,15 kg

Emballage

Type d'emballage 1	PCE
Nb produits dans l'emballage 1	1
Hauteur de l'emballage 1	7,000 cm
Largeur de l'emballage 1	10,000 cm
Longueur de l'emballage 1	17,000 cm
Poids de l'emballage 1	185,000 g
Type d'emballage 2	S02
Nb produits dans l'emballage 2	8
Hauteur de l'emballage 2	15 cm
Largeur de l'emballage 2	30 cm
Longueur de l'emballage 2	40 cm
Poids de l'emballage 2	1,913 kg

Durabilité de l'offre

Statut environnemental de l'offre	Produit Green Premium
Sans métaux lourds toxiques	Oui
Pour toutes les demandes Reach Rohs, contactez-nous Ã l'adresse	sustainability@tesensors.com

Garantie contractuelle

Garantie	18 mois

Les informations fournies dans cette documentation contiennent des descriptions générales et/ou des caractéristiques techniques sur les performances des produits concernés.
Cette documentation ne doit pas remplacer ni être utilisée pour la détermination de la conformité ou de la fiabilité de ces produits pour des applications propres à l'utilisateur.
Il incombe à l'utilisateur ou à l'intégrateur de réaliser une analyse des risques, une évaluation et des tests appropriés et complets des produits concernant les applications spécifiques prévues et l'utilisation qui en découle.
Ni TMSS Holding ni une quelconque de ses soci¿½t¿½s affili¿½es ou filiales ne pourra ¿½tre tenu responsable de toute utilisation inappropri¿½e des informations ci-incluses.

Montage et dégagement

Etapes d'assemblage de l'écran protecteur

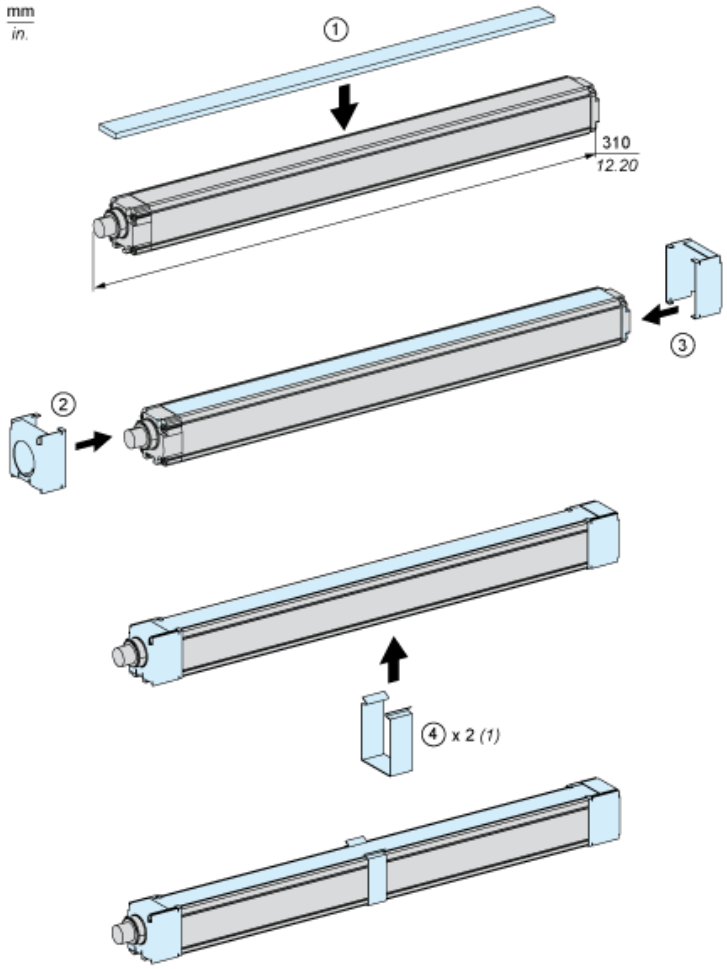

(1) En fonction de la longueur