Fiche produit
Caractéristiques

XUSZWPE150
Preventa XU - écran de protection - H1545mm - pour barrière de sécurité



Principales

Gamme de produit	Barrières immatérielles de sécurité Telemecanique XUSL
Catégorie d'accessoire / de pièce détachée	Accessoires de protection
Type d'accessoires / pièces séparées	Écran de protection
Produits compatibles	XUSL.E…151
Destination d'accessoire / de pièce détachée	Rideau photoélectrique de sécurité (type 4) Rideau photoélectrique de sécurité (type 2)
Hauteur	1545 mm
Quantité du lot	Lot de 4

Complémentaires

Matière	Polycarbonate
Coéfficient de réduction de la distance de détection	0,97 Sn
Poids du produit	0,62 kg

Environnement

Résistance aux agents chimiques	Résistant aux détergents et détersifs Résistant aux acides inorganiques dilués Résistant aux alkalis Résistant aux solutions aqueuses
Température de l'air ambiant en fonctionnement	-10…55 °C 14…131 °F
Température ambiante de stockage	-13…158 °F -25…70 °C

Emballage

Type d'emballage 1	PCE
Nb produits dans l'emballage 1	1
Hauteur de l'emballage 1	14,000 cm
Largeur de l'emballage 1	19,500 cm
Longueur de l'emballage 1	166,000 cm
Poids de l'emballage 1	2,080 kg
Type d'emballage 2	P2M
Nb produits dans l'emballage 2	60
Hauteur de l'emballage 2	90,000 cm
Largeur de l'emballage 2	200,000 cm
Longueur de l'emballage 2	120,000 cm
Poids de l'emballage 2	139,800 kg

Durabilité de l'offre

Statut environnemental de l'offre	Produit Green Premium
Sans métaux lourds toxiques	Oui
Pour toutes les demandes Reach Rohs, contactez-nous Ã l'adresse	sustainability@tesensors.com

Les informations fournies dans cette documentation contiennent des descriptions générales et/ou des caractéristiques techniques sur les performances des produits concernés.
Cette documentation ne doit pas remplacer ni être utilisée pour la détermination de la conformité ou de la fiabilité de ces produits pour des applications propres à l'utilisateur.
Il incombe à l'utilisateur ou à l'intégrateur de réaliser une analyse des risques, une évaluation et des tests appropriés et complets des produits concernant les applications spécifiques prévues et l'utilisation qui en découle.
Ni TMSS Holding ni une quelconque de ses socii¿½ti¿½s affilii¿½es ou filiales ne pourra i¿½tre tenu responsable de toute utilisation inappropri¿½e des informations ci-incluses.

Garantie contractuelle

Garantie	18 mois

Montage et dégagement

Etapes d'assemblage de l'écran protecteur

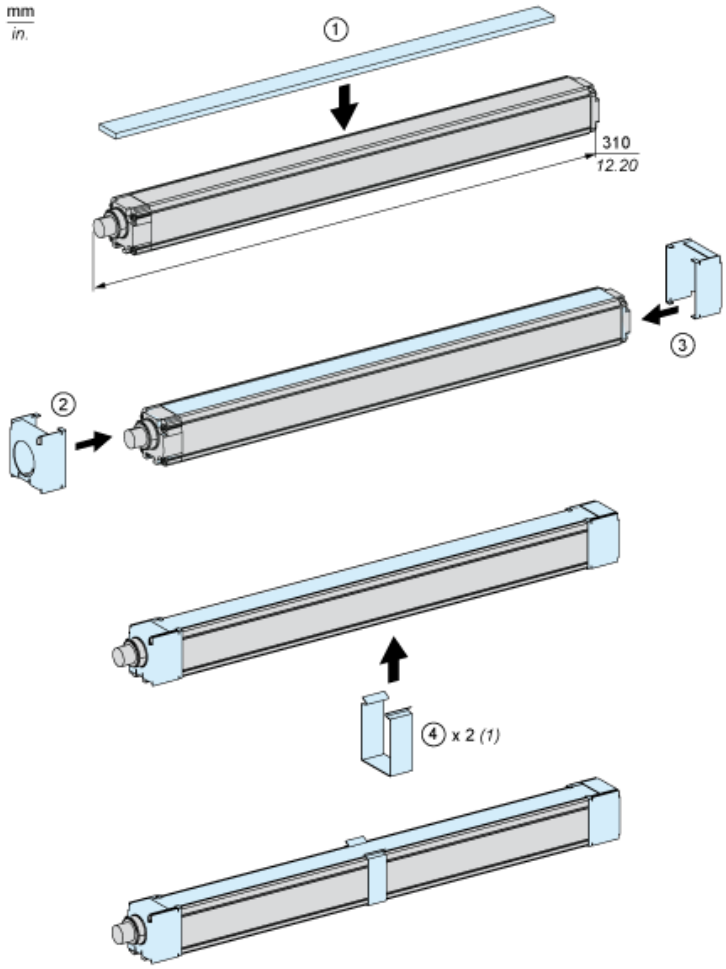

(1) En fonction de la longueur