Fiche produit
Caractéristiques

XUSZAST2XT
Telemecanique Sensors OsiSense XU - bras muting barrière immat 2X 1 faisceau



Principales

Gamme de produit	Barrières immatérielles de sécurité Telemecanique XUSL
Type de produit ou équipement	Bras de muting préfabriqués à faisceau unique
Nom de l'appareil	XUSZAS
Type de sortie	2 numérique statique PNP ("NO")
[Sn] Portée nominale	1…2,5 m
Nombre de faisceaux	1

Complémentaires

Produits compatibles	XUSL4M
Système de détection	Barrière lumineuse
Application spécifique au produit	Système de convoyage sens entrée/sortie Système de convoyage vitesse normale
Application spécifique pour détecteur photoélectrique	Détection de pièces opaques
Temps de réponse	< 100 ms
Composition du kit	Émetteur + récepteur guide de démarrage rapide
Emission	DEL infrarouge
[Us] tension d'alimentation	24 V CC +/- 20 %
Alimentation	Via un connecteur
Consommation électrique	42 mA
Tension de sortie	24 V
Type de circuit de sortie	CC
Chute de tension maximale	<0,5 V
Pouvoir de commutation en mA	100 mA
Signalisation locale	2 jaune DEL récepteur
Couleur du logement	Rouge RAL 3000

Environnement

Règlement Européen	98/37/CEE - machine 89/336/CEE - compatibilité électromagnétique
Certifications du produit	CE
Données de fiabilité	PFHd = 2,73E-7 1/h
Température de l'air ambiant en fonctionnement	-30…55 °C
Température ambiante de stockage	-30…70 °C
Humidité relative	0…95 % sans condensation
Degré de protection IP	IP65
Tenue aux chocs mécaniques	10 gn pour 16 ms se conformer à CEI 61496-1
Tenue aux vibrations	0,35 +/- 0,05 mm (f= 10…55 Hz) se conformer à CEI 61496-1

Les informations fournies dans cette documentation contiennent des descriptions générales et/ou des caractéristiques techniques sur les performances des produits concernés.
Cette documentation ne doit pas remplacer ni être utilisée pour la détermination de la conformité ou de la fiabilité de ces produits pour des applications propres à l'utilisateur.
Il incombe à l'utilisateur ou à l'intégrateur de réaliser une analyse des risques, une évaluation et des tests appropriés et complets des produits concernant les applications spécifiques prévues et l'utilisation qui en découle.
Ni TMSS Holding ni une quelconque de ses socii¿½ti¿½s affilii¿½es ou filiales ne pourra i¿½tre tenu responsable de toute utilisation inappropri¿½e des informations ci-incluses.

Emballage

Type d'emballage 1	PCE
Nb produits dans l'emballage 1	1
Hauteur de l'emballage 1	14,5 cm
Largeur de l'emballage 1	20,0 cm
Longueur de l'emballage 1	70,0 cm
Poids de l'emballage 1	3,005 kg
Type d'emballage 2	P06
Nb produits dans l'emballage 2	1
Hauteur de l'emballage 2	28,5 cm
Largeur de l'emballage 2	60,0 cm
Longueur de l'emballage 2	80,0 cm
Poids de l'emballage 2	11,005 kg

Durabilité de l'offre

Statut environnemental de l'offre	Produit Green Premium
Sans métaux lourds toxiques	Oui
DEEE	Sur le marché de l'Union Européenne, le produit doit être mis au rebut selon un protocole spécifique de collecte des déchets et ne jamais être jeté dans une poubelle d'ordures ménagères.
Pour toutes les demandes Reach Rohs, contactez-nous Ã l'adresse	sustainability@tesensors.com

Garantie contractuelle

Garantie	18 mois

XUSZAST2XT

Dimensions

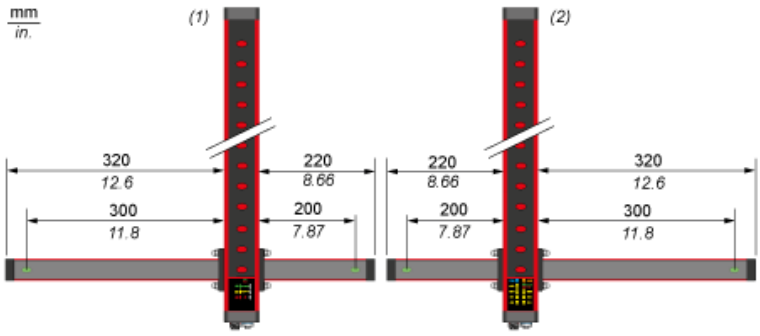

(1) : Emetteur
(2) : Récepteur