# Fiche produit
## Caractéristiques

# XUSL4E30H166N
## Preventa XUSL - barrière de sécurité - type 4 - dét. main - portée std - 1660mm

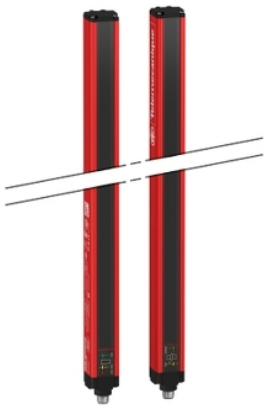

### Principales

| | |
|---|---|
| Gamme de produit | Barrières immatérielles de sécurité Telemecanique XUSL |
| Type de produit ou équipement | Rideau photoélectrique de sécurité (type 4) |
| Nom de l'appareil | XUSL4E |
| Type de sortie | 2 sorties de sécurité OSSD statique PNP (suppression d'arc) |
| Application spécifique du produit | Pour protection des mains |
| Résolution [R] | 30 mm |
| [Sn] Portée nominale | 0…12 M par câblage<br>0…4 m par câblage |
| Hauteur protégée [Hp] | 1660 mm |
| Nombre de faisceaux | 83 |
| Type de démarrage / redémarrage | Manuel<br>Automatique |
| Appareil de surveillance externe (EDM) | Sélectionné par câblage |

### Complémentaires

| | |
|---|---|
| Système de détection | Système émetteur - récepteur |
| Temps de réponse | 20,5 ms |
| Composition du kit | Support(S) de fixation réglable<br>1 récepteur(s)<br>1 émetteur(s)<br>1 guide d'utilisation avec certificat de conformité sur CD-ROM |
| [EAA] angle d'ouverture efficace | 2,5 ° à 3 m |
| Emission | DEL infrarouge 950 nm |
| [Us] tension d'alimentation | 24 V CC +/- 20 % |
| Alimentation | Alimentation puissance se conformer à CEI 61496-1<br>Alimentation puissance se conformer à CEI 60204-1 |
| [Ie] courant assigné d'emploi | 2 A |
| Consommation électrique | 42 mA sans charge transmetteur<br>83 mA sans charge récepteur<br>42 mA transmetteur<br>900 mA avec charge maximale récepteur |
| Limites du courant de sortie | 0,4 A pour OSSD de sorties de sécurité |
| Tension de sortie | 24 V |
| Type de circuit de sortie | CC |
| Chute de tension maximale | <0,5 V |
| Signalisation locale | 1 multi couleur DEL transmetteur<br>2 bicolore DELs récepteur |
| Raccordement électrique | 1 connecteur mâle M12 5 broches transmetteur<br>1 connecteur mâle M12 8 broches récepteur |
| Fonction disponible | Test<br>Désactiver via le module de sécurité externe XPSLCMUT1160<br>Affichage DEL de l'état de fonctionnement |
| Marquage | CE |
| Matière | Aluminium: enveloppe<br>Polycarbonate: face avant<br>Polypropylène: capuchons d'embout |
| Couleur du logement | Rouge RAL 3000 |
| Mode de fixation | Par supports de fixation |

Les informations fournies dans cette documentation contiennent des descriptions générales et/ou des caractéristiques techniques sur les performances des produits concernés.
Cette documentation ne doit pas remplacer ni être utilisée pour la détermination de la conformité ou de la fiabilité de ces produits pour des applications propres à l'utilisateur.
Il incombe à l'utilisateur ou à l'intégrateur de réaliser une analyse des risques, une évaluation et des tests appropriés et complets des produits concernant les applications spécifiques prévues et l'utilisation qui en découle.
Ni TMSS Holding ni une quelconque de ses socii¿½ti¿½s affilii¿½es ou filiales ne pourra i¿½tre tenu responsable de toute utilisation inappropri¿½e des informations ci-incluses.

| | |
|---|---|
| Poids du produit | 3 kg |
| Type d'offre | Distance standard |

## Environnement

| | |
|---|---|
| Règlement Européen | 98/37/CEE - machine<br>89/336/CEE - compatibilité électromagnétique<br>89/655/CEE - équipement de travail |
| Certifications du produit | CE[RETURN]TÜV[RETURN]cULus |
| Niveau de sécurité (correctement câblé) | Type 4 se conformer à CEI 61496-1<br>SIL 3 se conformer à CEI 61508<br>SILCL 3 se conformer à CEI 62061<br>Catégorie 4 se conformer à ISO 13849-1<br>PL = e se conformer à ISO 13849-1 |
| Caractéristique optique | Résistance à la perturbation lumineuse se conformer à IEC 61496-2 |
| Temps de mission | 20 année(s) |
| Données de fiabilité | PFHd = 1,90E-8 1/h se conformer à CEI 61508 |
| Température de l'air ambiant en fonctionnement | -30…55 °C<br>14…131 °F |
| Température ambiante de stockage | -35…70 °C<br>-13…158 °F |
| Humidité relative | 0…95 % sans condensation |
| Degré de protection IP | IP65<br>IP67 |
| Tenue aux chocs mécaniques | 10 gn pour 16 ms se conformer à CEI 61496-1 |
| Tenue aux vibrations | 0,35 +/- 0,05 mm (f= 10…55 Hz) se conformer à CEI 61496-1 |

## Emballage

| | |
|---|---|
| Type d'emballage 1 | PCE |
| Nb produits dans l'emballage 1 | 1 |
| Hauteur de l'emballage 1 | 14,5 cm |
| Largeur de l'emballage 1 | 19,5 cm |
| Longueur de l'emballage 1 | 179 cm |
| Poids de l'emballage 1 | 5,67 kg |

## Durabilité de l'offre

| | |
|---|---|
| Statut environnemental de l'offre | Produit Green Premium |
| Sans métaux lourds toxiques | Oui |
| Pour toutes les demandes Reach Rohs, contactez-nous Ã  l'adresse | sustainability@tesensors.com |

## Garantie contractuelle

| | |
|---|---|
| Garantie | 18 mois |

# XUSL4E30H166N

## Dimensions

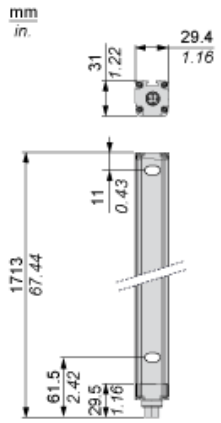


## Dimensions des supports de fixation

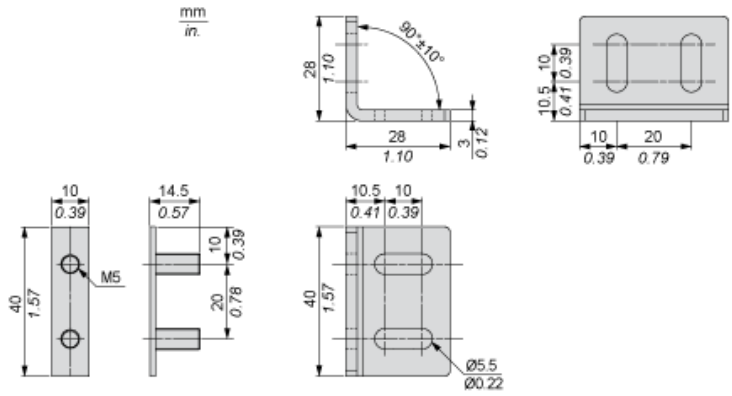

## Montage et dégagement

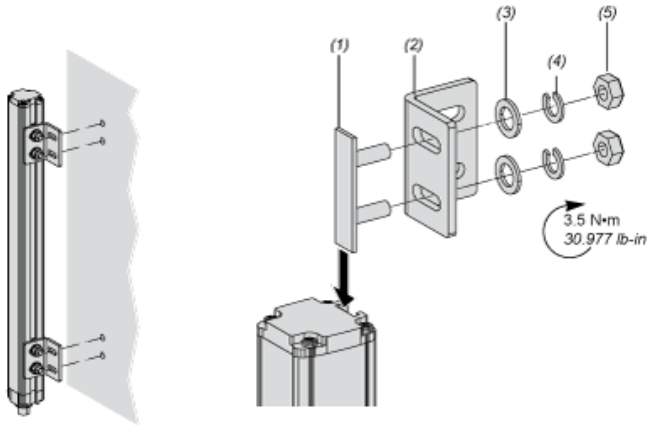


(1) Insert
(2) Support de fixation
(3) Rondelle
(4) Rondelle élastique
(5) Ecrou

## Schémas de câblage

### Connexions de l'émetteur

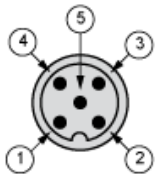


(1) +24 Vcc
(2) Configuration_0
(3) 0 Vcc
(4) Configuration_1
(5) Terre fonctionnelle

Configurations et modes de fonctionnement de l'émetteur

| | Option grande portée | Option faible portée | Emetteur en mode Test | Câblage interdit |
|---|---|---|---|---|
| Broche 4 : Configuration_1 | 24 V | 0 V | 0 V | 24 V |
| Broche 2 : Configuration_0 | 0 V | 24 V | 0 V | 24 V |

### Connexions du récepteur

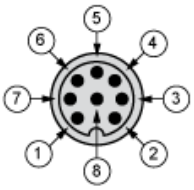


(1) OSSD1
(2) + 24 V
(3) OSSD2
(4) Configuration_A
(5) K1_K2 Retour/Redémarrage
(6) Configuration_B
(7) 0 Vcc
(8) Terre fonctionnelle

## Configurations et modes de fonctionnement du récepteur

### Démarrage/redémarrage automatique

Sans boucle de retour EDM (surveillance d'équipements externes)

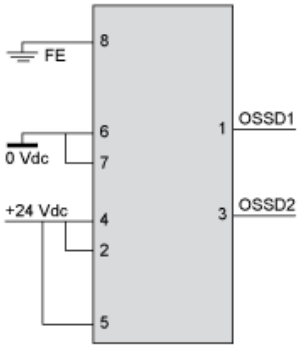

Avec boucle de retour EDM (surveillance d'équipements externes)

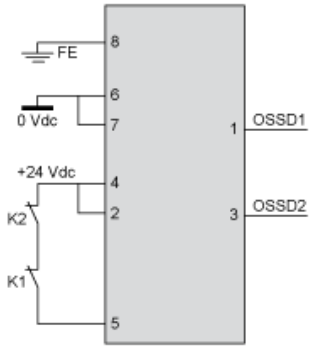


## Démarrage/redémarrage manuel

Sans boucle de retour EDM (surveillance d'équipements externes)

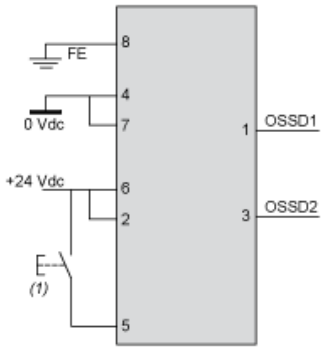


(1) Redémarrage

Avec boucle de retour EDM (surveillance d'équipements externes)

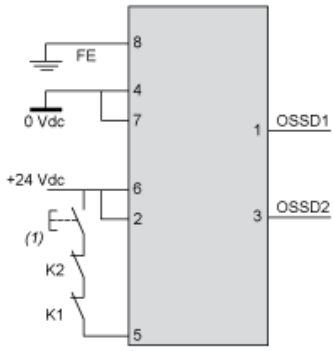


(1) Redémarrage

## Connexion à une interface de sécurité




1 : Cliquez sur Download & Documents
2 : Cliquez sur Application solutions

Pour obtenir tous les schémas de raccordement concernant notre module de sécurité, sélectionnez "Download & Documents" et téléchargez le fichier "Safety light curtains association with safety interfaces"