Fiche produit
Caractéristiques

XUSL4E30H091NM
Preventa XUSL - barrière de sécurité - type 4 - dét. main - maitre - 910mm

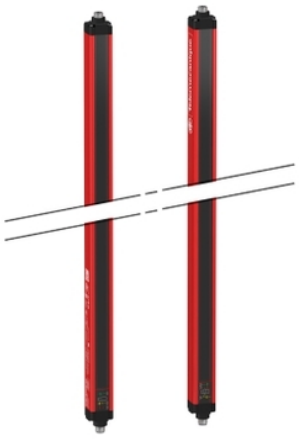

Principales

Gamme de produit	Barrières immatérielles de sécurité Telemecanique XUSL
Type de produit ou équipement	Rideau photoélectrique de sécurité (type 4)
Nom de l'appareil	XUSL4E
Type de sortie	2 sorties de sécurité OSSD statique PNP (suppression d'arc)
Application spécifique du produit	Pour protection des mains
Résolution [R]	30 mm
[Sn] Portée nominale	0…12 M par câblage 0…4 m par câblage
Hauteur protégée [Hp]	910 mm
Nombre de faisceaux	38
Type de démarrage / redémarrage	Manuel Automatique
Appareil de surveillance externe (EDM)	Sélectionné par câblage

Complémentaires

Système de détection	Système émetteur - récepteur
Composition du kit	Support(S) de fixation réglable 1 récepteur(s) 1 émetteur(s) 1 guide d'utilisation avec certificat de conformité sur CD-ROM
[EAA] angle d'ouverture efficace	2,5 ° à 3 m
Emission	DEL infrarouge 950 nm
[Us] tension d'alimentation	24 V CC +/- 20 %
Alimentation	Alimentation puissance se conformer à CEI 61496-1 Alimentation puissance se conformer à CEI 60204-1
[Ie] courant assigné d'emploi	2 A
Consommation électrique	42 mA sans charge transmetteur 83 mA sans charge récepteur 42 mA transmetteur 900 mA avec charge maximale récepteur
Limites du courant de sortie	0,4 A pour OSSD de sorties de sécurité
Tension de sortie	24 V
Type de circuit de sortie	CC
Chute de tension maximale	<0,5 V
Signalisation locale	1 multi couleur DEL transmetteur 2 bicolore DELs récepteur
Raccordement électrique	1 connecteur mâle M12 5 broches transmetteur 1 connecteur mâle M12 8 broches récepteur
Fonction disponible	Test Désactiver via le module de sécurité externe XPSLCMUT1160 Affichage DEL de l'état de fonctionnement
Marquage	CE
Matière	Aluminium: enveloppe Polycarbonate: face avant Polypropylène: capuchons d'embout
Couleur du logement	Rouge RAL 3000
Mode de fixation	Par supports de fixation
Poids du produit	1,72 kg

Les informations fournies dans cette documentation contiennent des descriptions générales et/ou des caractéristiques techniques sur les performances des produits concernés.
Cette documentation ne doit pas remplacer ni être utilisée pour la détermination de la conformité ou de la fiabilité de ces produits pour des applications propres à l'utilisateur.
Il incombe à l'utilisateur ou à l'intégrateur de réaliser une analyse des risques, une évaluation et des tests appropriés et complets des produits concernant les applications spécifiques prévues et l'utilisation qui en découle.
Ni TMSS Holding ni une quelconque de ses socii¿½ti¿½s affilii¿½es ou filiales ne pourra i¿½tre tenu responsable de toute utilisation inappropri¿½e des informations ci-incluses.

Type d'offre	Distance standard
Topologie	Connexion en série maître

Environnement

Règlement Européen	89/655/CEE - équipement de travail 98/37/CEE - machine 89/336/CEE - compatibilité électromagnétique
Certifications du produit	TÜV[RETURN]cULus[RETURN]CE
Niveau de sécurité (correctement câblé)	Type 4 se conformer à CEI 61496-1 SIL 3 se conformer à CEI 61508 SILCL 3 se conformer à CEI 62061 Catégorie 4 se conformer à EN/ISO 13849-1 PL = e se conformer à EN/ISO 13849-1
Caractéristique optique	Résistance à la perturbation lumineuse se conformer à EN/CEI 61496-2
Temps de mission	20 année(s)
Données de fiabilité	PFHd = 1,30E-8 1/h se conformer à CEI 61508
Température de l'air ambiant en fonctionnement	-30…55 °C 14…131 °F
Température ambiante de stockage	-13…158 °F -35…70 °C
Humidité relative	0…95 % sans condensation
Degré de protection IP	IP65 IP67
Tenue aux chocs mécaniques	10 gn pour 16 ms se conformer à CEI 61496-1
Tenue aux vibrations	0,35 +/- 0,05 mm (f= 10…55 Hz) se conformer à CEI 61496-1

Emballage

Type d'emballage 1	PCE
Nb produits dans l'emballage 1	1
Hauteur de l'emballage 1	14,0 cm
Largeur de l'emballage 1	20,5 cm
Longueur de l'emballage 1	104,0 cm
Poids de l'emballage 1	2,416 kg

Durabilité de l'offre

Statut environnemental de l'offre	Produit Green Premium
Sans métaux lourds toxiques	Oui
Pour toutes les demandes Reach Rohs, contactez-nous Ã l'adresse	sustainability@tesensors.com

Garantie contractuelle

Garantie	18 mois

XUSL4E30H091NM

Dimensions

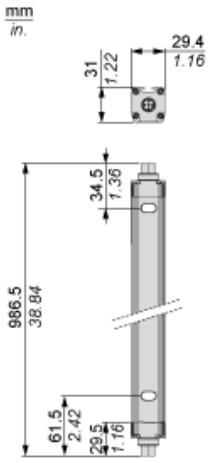

Dimensions des supports de fixation

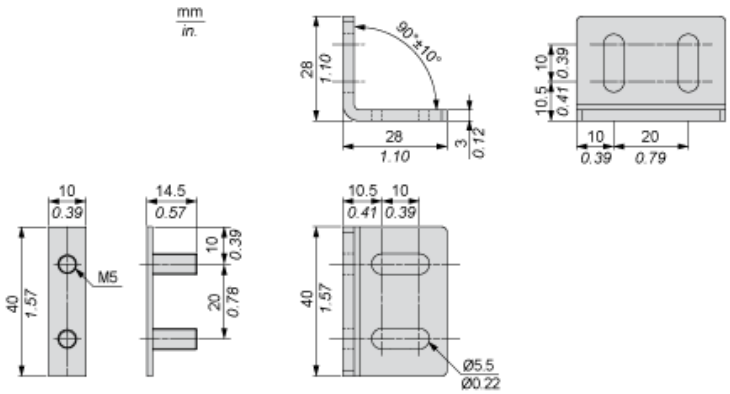

Montage et dégagement

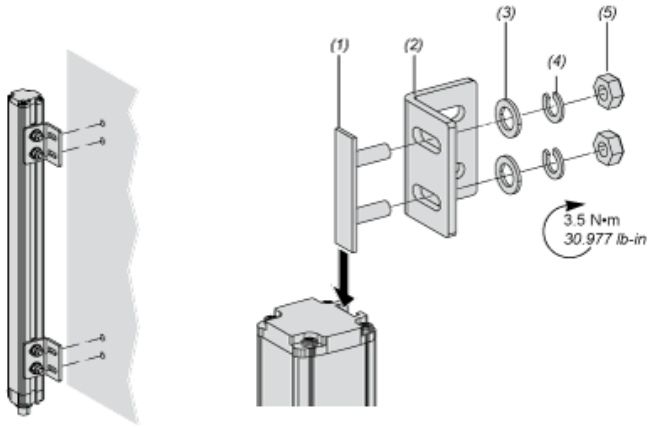

(1) Insert
(2) Support de fixation
(3) Rondelle
(4) Rondelle élastique
(5) Ecrou

Schémas de câblage

Connexions de l'émetteur

Connecteur principal maître en bas

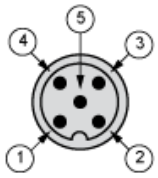

(1) +24 Vcc
(2) Configuration_0
(3) 0 Vcc
(4) Configuration_1
(5) Terre fonctionnelle

Configurations et modes de fonctionnement de l'émetteur

	Option grande portée	Option faible portée	Emetteur en mode Test	Câblage interdit
Broche 4 : Configuration_1	24 V	0 V	0 V	24 V
Broche 2 : Configuration_0	0 V	24 V	0 V	24 V

Connecteur secondaire maître en haut

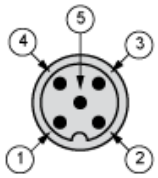

(1) +24 Vcc
(2) Maître/Esclave_A
(3) 0 Vcc
(4) Maître/Esclave_B
(5) Terre fonctionnelle

Connexions du récepteur

Connecteur principal maître en bas

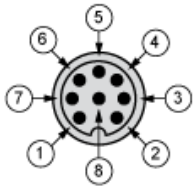

(1) OSSD1
(2) + 24 V
(3) OSSD2
(4) Configuration_A
(5) K1_K2 Retour/Redémarrage
(6) Configuration_B
(7) 0 Vcc
(8) Terre fonctionnelle

Connecteur secondaire maître en haut

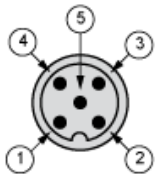

(1) +24 Vcc
(2) Maître/Esclave_A
(3) 0 Vcc
(4) Maître/Esclave_B
(5) Terre fonctionnelle

Configurations et modes de fonctionnement du récepteur

Démarrage/redémarrage automatique

Sans boucle de retour EDM (surveillance d'équipements externes)

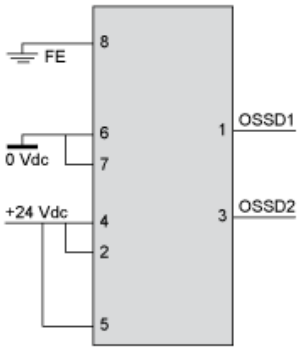

Avec boucle de retour EDM (surveillance d'équipements externes)

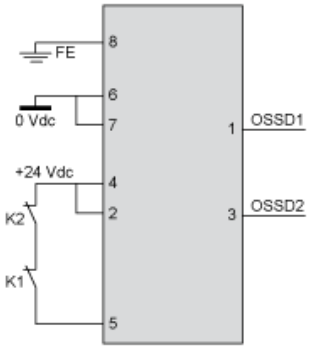

Démarrage/redémarrage manuel

Sans boucle de retour EDM (surveillance d'équipements externes)

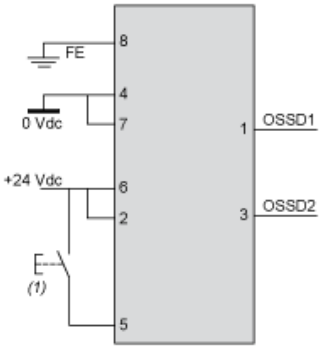

(1) Redémarrage

Avec boucle de retour EDM (surveillance d'équipements externes)

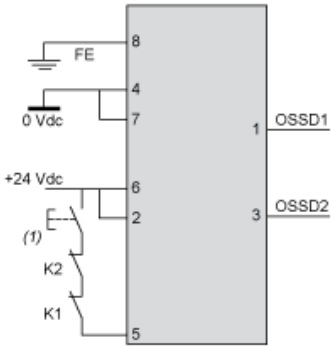

(1) Redémarrage

Connexion à une interface de sécurité



1 : Cliquez sur Download & Documents
2 : Cliquez sur Application solutions

Pour obtenir tous les schémas de raccordement concernant notre module de sécurité, sélectionnez "Download & Documents" et téléchargez le fichier "Safety light curtains association with safety interfaces"