Fiche produit
Caractéristiques

XUSL2E30H076NWH
Preventa XUSL - barrière de sécurité - type 2 - dét. main - IP69K - 760mm

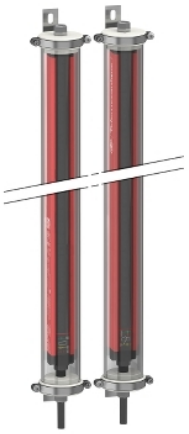

Principales

Gamme de produit	Barrières immatérielles de sécurité Telemecanique XUSL
Type de produit ou équipement	Rideau photoélectrique de sécurité (type 2)
Nom de l'appareil	XUSL2E
Type de sortie	2 sorties de sécurité OSSD statique PNP (suppression d'arc)
Application spécifique du produit	Pour protection des mains
Résolution [R]	30 mm
[Sn] Portée nominale	3…10 M par câblage 0…3 m par câblage
Hauteur protégée [Hp]	760 mm
Nombre de faisceaux	38
Type de démarrage / redémarrage	Manuel Automatique
Appareil de surveillance externe (EDM)	Sélectionné par câblage

Complémentaires

Système de détection	Système émetteur - récepteur
Temps de réponse	11 ms
Composition du kit	Support(S) de fixation réglable 1 récepteur(s) 1 émetteur(s) 1 Guide d'utilisation avec certificat de conformité sur CD-ROM Joint(S) torique silicone 1 câble(s) PVC
[EAA] angle d'ouverture efficace	5 ° à 3 m
Emission	DEL infrarouge 950 nm
[Us] tension d'alimentation	24 V CC +/- 20 %
Alimentation	Alimentation puissance se conformer à CEI 61496-1 Alimentation puissance se conformer à CEI 60204-1
[Ie] courant assigné d'emploi	2 A
Consommation électrique	42 mA sans charge transmetteur 83 mA sans charge récepteur 42 mA transmetteur 900 mA avec charge maximale récepteur
Limites du courant de sortie	0,4 A pour OSSD de sorties de sécurité
Tension de sortie	24 V
Type de circuit de sortie	CC
Chute de tension maximale	<0,5 V
Consommation électrique maximale du système de chauffage	10 W
Signalisation locale	1 multi couleur DEL transmetteur 2 bicolore DELs récepteur
Raccordement électrique	1 connecteur mâle M12 5 broches transmetteur 1 connecteur mâle M12 8 broches récepteur
Type de câble	Câble non blindé AWG 22 10 m
Résistance ohmique du câble (par m)	55,31 mOhm
Fonction disponible	Test Désactiver via le module de sécurité externe XPSLCMUT1160 Affichage DEL de l'état de fonctionnement Système anticondensation

Les informations fournies dans cette documentation contiennent des descriptions générales et/ou des caractéristiques techniques sur les performances des produits concernés.
Cette documentation ne doit pas remplacer ni être utilisée pour la détermination de la conformité ou de la fiabilité de ces produits pour des applications propres à l'utilisateur.
Il incombe à l'utilisateur ou à l'intégrateur de réaliser une analyse des risques, une évaluation et des tests appropriés et complets des produits concernant les applications spécifiques prévues et l'utilisation qui en découle.
Ni TMSS Holding ni une quelconque de ses soci¿½t¿½s affili¿½es ou filiales ne pourra ¿½tre tenu responsable de toute utilisation inappropri¿½e des informations ci-incluses.

Marquage	CE
Matière	PMMA (polyméthacrylate de méthyle): tube Acier inoxydable AISI 316L: bouchon d'étanchéité PVC (chlorure de polyvinyle): câble
Couleur du logement	Rouge RAL 3000
Mode de fixation	Par supports de fixation
Poids du produit	5,05 kg
Type d'offre	Distance standard
Equipement inclus	Avec système de chauffage

Environnement

Règlement Européen	98/37/CEE - machine 89/655/CEE - équipement de travail 89/336/CEE - compatibilité électromagnétique
Certifications du produit	Ecolab[RETURN]cULus[RETURN]CE[RETURN]TÜV
Niveau de sécurité (correctement câblé)	Type 2 se conformer à CEI 61496-1 Catégorie 2 se conformer à EN/ISO 13849-1 SIL 1 se conformer à CEI 61508 SILCL 1 se conformer à CEI 62061 PL = c se conformer à EN/ISO 13849-1
Caractéristique optique	Résistance à la perturbation lumineuse se conformer à EN/CEI 61496-2
Temps de mission	20 année(s)
Données de fiabilité	PFHd = 4,57E-8 1/h se conformer à CEI 61508
Température de l'air ambiant en fonctionnement	-30…55 °C -13…131 °F
Température ambiante de stockage	-30…70 °C -13…158 °F
Humidité relative	0…95 % sans condensation
Degré de protection IP	IP69K
Tenue aux chocs mécaniques	10 gn pour 16 ms se conformer à CEI 61496-1
Tenue aux vibrations	0,35 +/- 0,05 mm (f= 10…55 Hz) se conformer à CEI 61496-1

Emballage

Type d'emballage 1	PCE
Nb produits dans l'emballage 1	1
Hauteur de l'emballage 1	13,5 cm
Largeur de l'emballage 1	19,5 cm
Longueur de l'emballage 1	85,0 cm
Poids de l'emballage 1	6,166 kg

Durabilité de l'offre

Statut environnemental de l'offre	Produit Green Premium
Sans métaux lourds toxiques	Oui
Pour toutes les demandes Reach Rohs, contactez-nous Ã l'adresse	sustainability@tesensors.com

Garantie contractuelle

Garantie	18 mois

XUSL2E30H076NWH

Dimensions

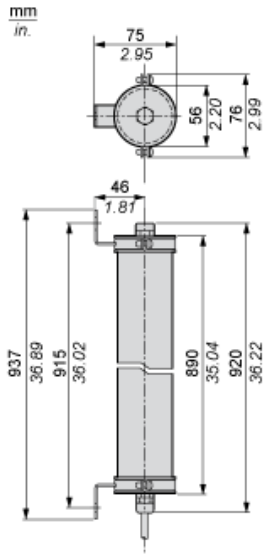

Montage et dégagement

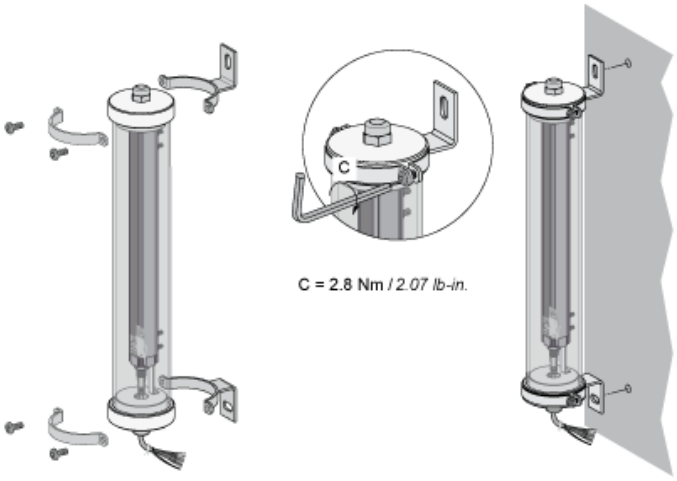

Schémas de câblage

Emetteur pré-câblé

Marron : +24 Vcc
Blanc : Configuration_0
Bleu : 0 Vcc
Vert ou noir : Configuration_1
Gris : Terre fonctionnelle
Jaune : 0 Vcc (système de chauffage)
Rouge : +24 Vca/Vcc (système de chauffage)
Rose : Non connecté

Récepteur pré-câblé

Blanc : Commutateur de signal de sortie 1
Marron : +24 Vcc
Vert : Commutateur de signal de sortie 2
Jaune : Configuration_A
Grey : Retour/Redémarrage K1_K2
Rose : Configuration_B
Bleu : 0 Vcc
Jaune/Vert (ou rouge) : Terre fonctionnelle
Noir : 0 Vcc (système de chauffage)
Violet : 24 Vca/Vcc (système de chauffage)
Pour configuration_A et configuration_B, veuillez vous reporter aux modes de configuration et de fonctionnement du récepteur

Configurations et modes de fonctionnement du récepteur

Démarrage/redémarrage automatique

Sans boucle de retour EDM (surveillance d'équipements externes)

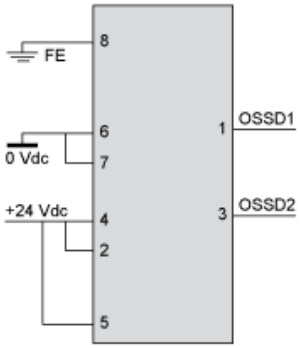

Avec boucle de retour EDM (surveillance d'équipements externes)

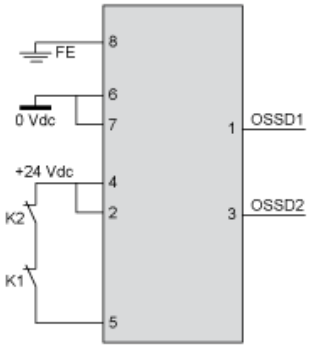

Démarrage/redémarrage manuel

Sans boucle de retour EDM (surveillance d'équipements externes)

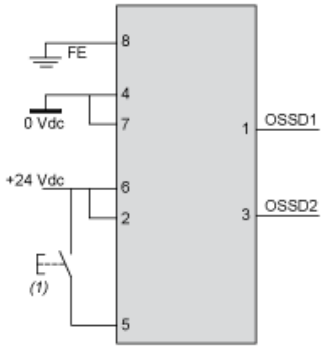

(1) Redémarrage

Avec boucle de retour EDM (surveillance d'équipements externes)

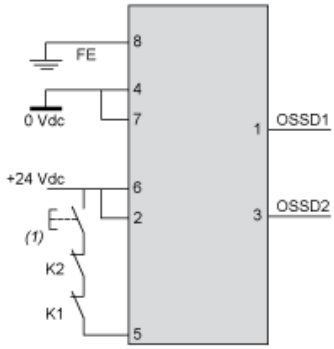

(1) Redémarrage

Connexion à une interface de sécurité

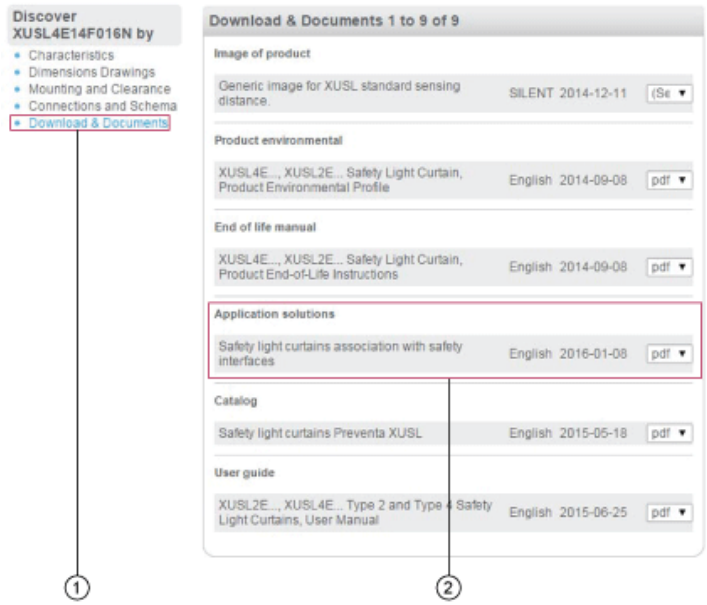

1 : Cliquez sur Download & Documents
2 : Cliquez sur Application solutions

Pour obtenir tous les schémas de raccordement concernant notre module de sécurité, sélectionnez "Download & Documents" et téléchargez le fichier "Safety light curtains association with safety interfaces"