Fiche produit
Caractéristiques

XUPK1PANJ45
OsiSense XU expert - Capteur aide montage vert /rouge pnp no



Principales

Gamme de produit	Détecteurs photoélectriques Telemecanique XU
Nom de gamme	Application
Type de capteur électronique	Détecteur photo-électrique polarisé
Nom du capteur	XUPK
Système de détection	Réflex Réflexion directe
Emission	Infrarouge
[Sn] Portée nominale	0,1 M 0,6 m
Sortie logique	1 "F"
Type de sortie logique	PNP
Raccordement électrique	2 connecteur femelle: RJ45
Matière	Plastique

Complémentaires

Mode opératoire	Point à point
Destination du produit	API
Topologie	Programme pour automate programmable point à point
Application	Système de prélèvement
Portée maximale	0,15 M réflexion directe avec seuil dynamique 0,6 m réflex avec réflecteur
Hysteresis maximum	15 %
Type de sortie	PNP à semi-conducteur (NO)
[Us] tension d'alimentation	12…24 V
Tension d'entrée logique	12…24 V
Courant maximum des sorties	100 mA
Chute de tension maximale	<2 V sortie
Consommation électrique	<= 50 mA sans charge
Retard réponse maximal	200 ms
Retard récupération maxi	200 ms
Etat LED	2 LED couleur: vert pour parties à prendre 1 LED couleur: rouge pour faux occupé
Pouvoir de commutation en mA	100 mA
Réglage	Sans réglage sensibilité
Catégorie de surtension	II
Mode de fixation	Par bride de serrage Par vis
Profondeur	33 mm
Hauteur	40 mm
Longueur	92 mm
Poids du produit	0,035 kg

Environnement

Certifications du produit	CE
Température de l'air ambiant en fonctionnement	-10…60 °C
Caractéristique d'environnement	CEM se conformer à EN 60947-5-2

Les informations fournies dans cette documentation contiennent des descriptions générales et/ou des caractéristiques techniques sur les performances des produits concernés.
Cette documentation ne doit pas remplacer ni être utilisée pour la détermination de la conformité ou de la fiabilité de ces produits pour des applications propres à l'utilisateur.
Il incombe à l'utilisateur ou à l'intégrateur de réaliser une analyse des risques, une évaluation et des tests appropriés et complets des produits concernant les applications spécifiques prévues et l'utilisation qui en découle.
Ni TMSS Holding ni une quelconque de ses soci¿½ti¿½s affili¿½es ou filiales ne pourra i¿½tre tenu responsable de toute utilisation inappropri¿½e des informations ci-incluses.

Emballage

Type d'emballage 1	PCE
Nb produits dans l'emballage 1	1
Hauteur de l'emballage 1	4,2 cm
Largeur de l'emballage 1	6,5 cm
Longueur de l'emballage 1	9,5 cm
Poids de l'emballage 1	63 g
Type d'emballage 2	S01
Nb produits dans l'emballage 2	24
Hauteur de l'emballage 2	15 cm
Largeur de l'emballage 2	15 cm
Longueur de l'emballage 2	40 cm
Poids de l'emballage 2	1,702 kg

Durabilité de l'offre

Pour toutes les demandes Reach Rohs, contactez-nous Ã l'adresse	sustainability@tesensors.com

Garantie contractuelle

Garantie	18 mois

XUPK1PANJ45

Dimensions

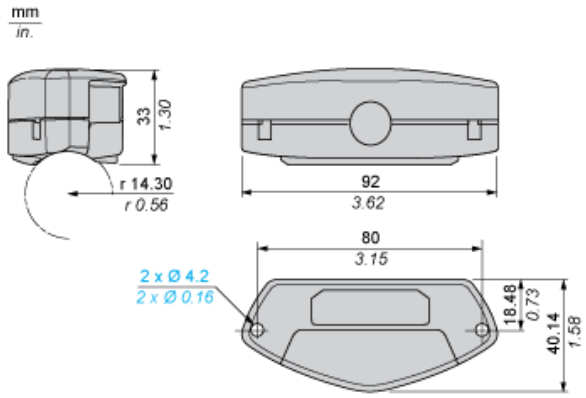

Raccordement direct point à point à l'automate

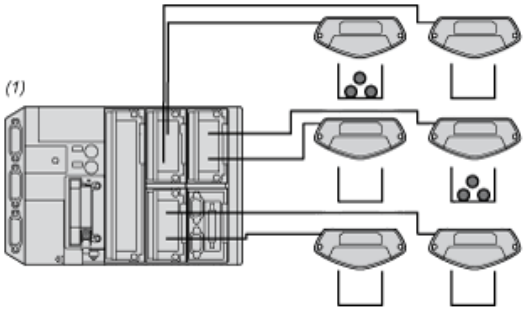

(1) Automate

Raccordement pour le mode Configuration

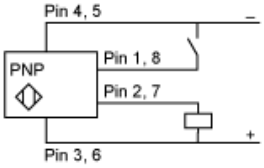

Raccordement pour le mode Exploitation

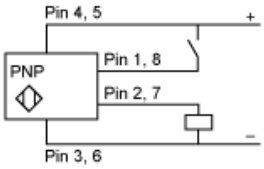

Mode de chaînage simple : chaîne de capteurs de collecte

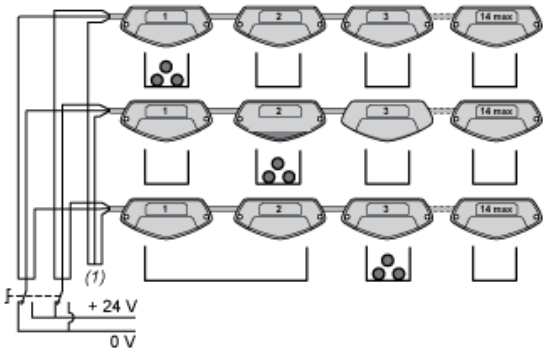

(1) Fil de la broche 2 ou de la broche 7 raccordé en réseau (voir ci-dessous).

Raccordement pour le mode Apprentissage

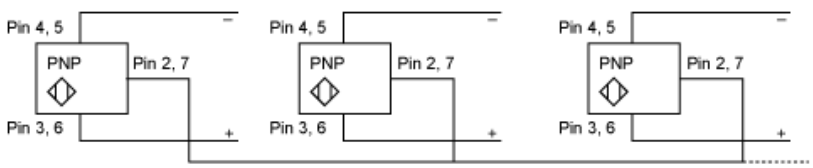

Raccordement pour le mode Exploitation

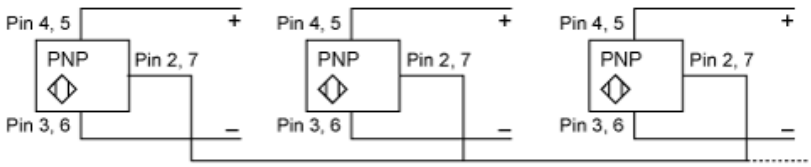

Courbes de détection

Détection dans un faisceau tubulaire de 10 mm (0.39 in.)

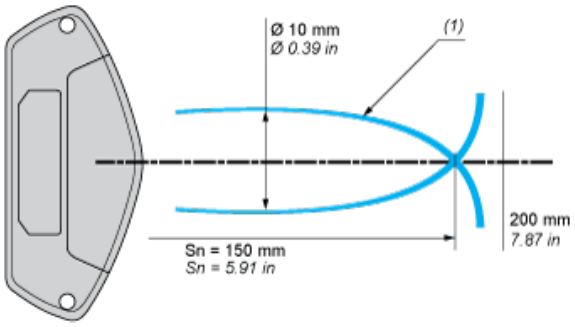

(1) Zone de détection
Sn : Distance de captation

Montage

Montage sur panneau plat (trous de fixation M4)

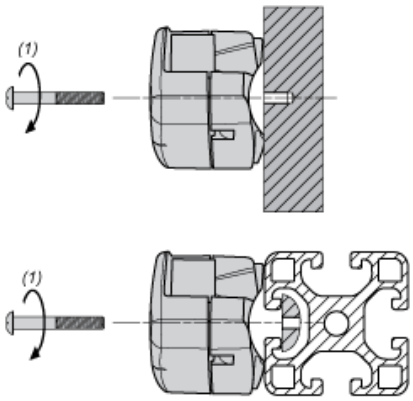

(1) Couple de serrage maximum : 0,8 Nm (7.08 lb-in).

Montage sur tubes (avec pinces en plastique)

