Fiche produit
Caractéristiques

XUM0AKSAM8T
OsiSense XUM - détecteur photoélectrique - barrage - Sn 10m - connecteur M8



Principales

Gamme de produit	Détecteurs photoélectriques Telemecanique XU
Nom de gamme	Utilisation générale multimode
Type de capteur électronique	Transmetteur de capteur photoélectrique
Nom du capteur	XUM
Forme du capteur	Miniature
Système de détection	Barrière lumineuse
Matière	Plastique
Type de circuit d'alimentation	CC
Mode de raccordement	À 3 fils
Raccordement électrique	1 connecteur mâle M8, 4 broches
Application spécifique du produit	-
Emission	Infrarouge barrière lumineuse
[Sn] portée nominale	10 m barrière lumineuse récepteur requis

Complémentaires

Matière du coffret	PBT
Matière de la lentille	PMMA
Portée maximale	14 m barrière lumineuse
Entrée additionnelle	Test si coupure émission
État LED	1 LED (vert) pour alimentation activée
[Us] tension d'alimentation	12...24 V CC avec protection contre l'inversion de polarité
Limites de la tension d'alimentation	10…36 V CC
Pouvoir de commutation en mA	<= 100 mA (protection contre les surcharges et court-circuits)
Fréquence de commutation	<= 250 Hz
Chute de tension maximale	<1,5 V (régime fermé)
Consommation électrique	20 mA sans charge
Retard à la disponibilité maxi	100 ms
Retard réponse maximal	2 ms
Retard récupération maxi	2 ms
Réglage	Auto-apprentissage
Profondeur	20 mm
Hauteur	45 mm
Largeur	12 mm
Poids du produit	0,035 kg

Environnement

Certifications du produit	UL[RETURN]CSA[RETURN]CE
Température de l'air ambiant en fonctionnement	-25…55 °C
Température ambiante de stockage	-40…70 °C
Tenue aux vibrations	7 gn, amplitude = +/-1,5 mm (f = 10…55 Hz) se conformer à CEI 60068-2-6
Tenue aux chocs mécaniques	30 gn (durée = 11 ms) se conformer à CEI 60068-2-27
Degré de protection IP	IP67 se conformer à CEI 60529

Les informations fournies dans cette documentation contiennent des descriptions générales et/ou des caractéristiques techniques sur les performances des produits concernés.
Cette documentation ne doit pas remplacer ni être utilisée pour la détermination de la conformité ou de la fiabilité de ces produits pour des applications propres à l'utilisateur.
Il incombe à l'utilisateur ou à l'intégrateur de réaliser une analyse des risques, une évaluation et des tests appropriés et complets des produits concernant les applications spécifiques prévues et l'utilisation qui en découle.
Ni TMSS Holding ni une quelconque de ses socii¿½ti¿½s affilii¿½es ou filiales ne pourra i¿½tre tenu responsable de toute utilisation inappropri¿½e des informations ci-incluses.

Emballage

Type d'emballage 1	PCE
Nb produits dans l'emballage 1	1
Hauteur de l'emballage 1	6,7 cm
Largeur de l'emballage 1	9,6 cm
Longueur de l'emballage 1	4,2 cm
Poids de l'emballage 1	37,0 g
Type d'emballage 2	S02
Nb produits dans l'emballage 2	44
Hauteur de l'emballage 2	15 cm
Largeur de l'emballage 2	30 cm
Longueur de l'emballage 2	40 cm
Poids de l'emballage 2	1,976 kg
Type d'emballage 3	P06
Nb produits dans l'emballage 3	704
Hauteur de l'emballage 3	75 cm
Largeur de l'emballage 3	40 cm
Longueur de l'emballage 3	80 cm
Poids de l'emballage 3	51,048 kg

Durabilité de l'offre

Statut environnemental de l'offre	Produit Green Premium
Pour toutes les demandes Reach Rohs, contactez-nous Ã l'adresse	sustainability@tesensors.com

Garantie contractuelle

Garantie	18 mois

Dimensions

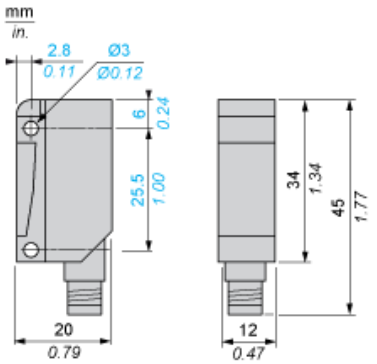

Montage et dégagement

Orientation possible du connecteur coudé

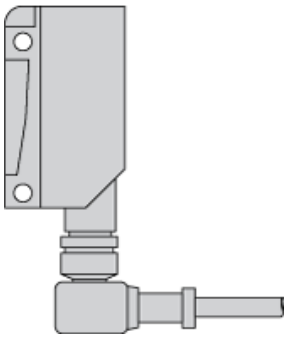

Schémas de câblage

Connecteur M8

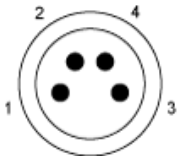

1 : (+)
2 : Entrée de coupure de faisceau (1)
3 : (-)
4 : OUT/Sortie
(1) Entrée de coupure de faisceau sur émetteur de faisceau barrage (thru-beam) uniquement

Emetteur à fonction barrage (thru-beam)

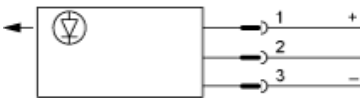

Entrée 2:

- non connectée : faisceau établi
- connectée à – : faisceau coupé

Courbes de détection

Avec accessoire de barrage (thru-beam)

