Fiche produit
Caractéristiques

XUK8TAKDMM12
OsiSense XU métier - Detecteur photelectrique laser tof direc



Principales

Gamme de produit	Détecteurs photoélectriques Telemecanique XU
Nom de gamme	Application d'assemblage Application emballage
Type de capteur électronique	Détecteur photo-électrique polarisé
Nom du capteur	XUK
Forme du capteur	Compact 50 x 50
Système de détection	Mode réflexion directe avec suppression de l'arrière-plan
Matière	Plastique
Type de signal de sortie	Numérique
Mode de raccordement	À 5 fils
Type de sortie logique	IOLINK PNP ou NPN
Sortie logique	1 "O" ou 1 "F" programmable
Raccordement électrique	1 connecteur mâle M12, 5 broches
Application spécifique du produit	Mesure de distance sur objet Suppression d'arrière plan
Emission	Laser rouge mode réflexion directe avec suppression de l'arrière-plan classe 1 se conformer à CEI 60825-1
[Sn] portée nominale	5 m mode réflexion directe avec suppression de l'arrière-plan

Complémentaires

Matière du coffret	ABS/PC
Matière de la lentille	PMMA
Portée maximale	5 m mode réflexion directe avec suppression de l'arrière-plan
Type de sortie	Statique
Entrée additionnelle	Apprentissage externe
État LED	1 LED (jaune) pour état sortie 1 LED (vert/jaune) pour alimentation activée / état de sortie
[Us] tension d'alimentation	24 V CC avec protection contre l'inversion de polarité
Limites de la tension d'alimentation	18…30 V CC
Pouvoir de commutation en mA	<= 100 mA (protection contre les surcharges et court-circuits)
Fréquence de commutation	<= 500 Hz
Chute de tension maximale	<1,5 V (régime fermé)
Consommation électrique	<= 60 mA sans charge
Retard à la disponibilité maxi	300 ms
Retard réponse maximal	2 ms
Retard récupération maxi	2 ms
Réglage	Utilisation du bouton de formation ou formation à distance
Profondeur	50 mm
Hauteur	50 mm
Largeur	23 mm
Poids du produit	0,035 kg

Les informations fournies dans cette documentation contiennent des descriptions générales et/ou des caractéristiques techniques sur les performances des produits concernés.
Cette documentation ne doit pas remplacer ni être utilisée pour la détermination de la conformité ou de la fiabilité de ces produits pour des applications propres à l'utilisateur.
Il incombe à l'utilisateur ou à l'intégrateur de réaliser une analyse des risques, une évaluation et des tests appropriés et complets des produits concernant les applications spécifiques prévues et l'utilisation qui en découle.
Ni TMSS Holding ni une quelconque de ses socii¿½ti¿½s affilii¿½es ou filiales ne pourra i¿½tre tenu responsable de toute utilisation inappropri¿½e des informations ci-incluses.

Environnement

Certifications du produit	cULus[RETURN]CE[RETURN]Ecolab
Température de fonctionnement	-20…50 °C, UL certifié -40…60 °C
Température ambiante de stockage	-40…80 °C
Tenue aux vibrations	7 gn, amplitude = +/-1,5 mm (f = 10…55 Hz) se conformer à CEI 60068-2-6
Tenue aux chocs mécaniques	30 gn (durée = 11 ms) se conformer à CEI 60068-2-27
Degré de protection IP	IP67 se conformer à CEI 60529 IP69K se conformer à CEI 60529 IP69K se conformer à DIN 40050

Emballage

Type d'emballage 1	PCE
Nb produits dans l'emballage 1	1
Hauteur de l'emballage 1	3 cm
Largeur de l'emballage 1	6 cm
Longueur de l'emballage 1	9,2 cm
Poids de l'emballage 1	56 g
Type d'emballage 2	S01
Nb produits dans l'emballage 2	28
Hauteur de l'emballage 2	15 cm
Largeur de l'emballage 2	15 cm
Longueur de l'emballage 2	40 cm
Poids de l'emballage 2	1,772 kg

Durabilité de l'offre

Pour toutes les demandes Reach Rohs, contactez-nous Ã l'adresse	sustainability@tesensors.com

Garantie contractuelle

Garantie	18 mois

Dimensions

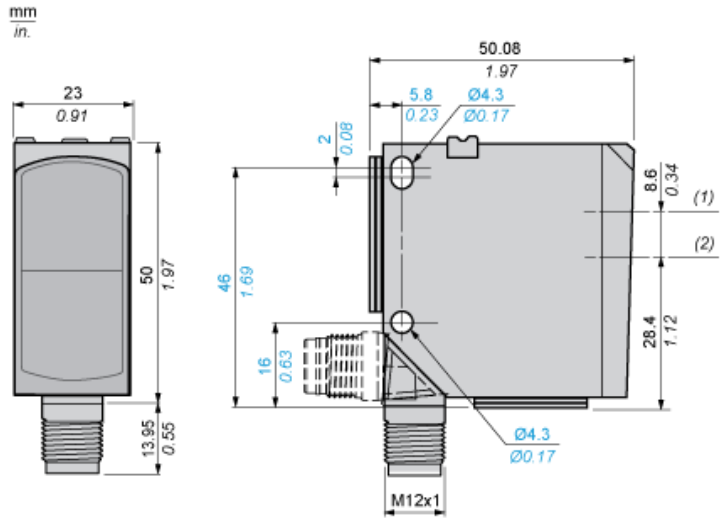

(1) Axe optique émetteur
(2) Axe optique récepteur

Raccordements et schéma

Câblage des connecteurs

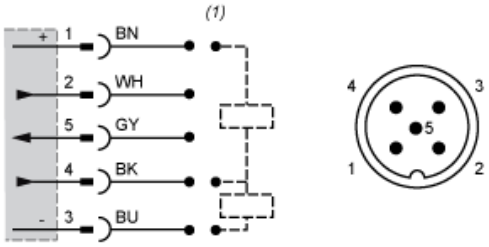

(1) Détection automatique
1 : + UB (BN : marron)
2 : Q2 (WH : blanc)
3 : -UB (BU : bleu)
4 : Q1 (BK : noir)
5 : IN (GY : gris)

Courbes

Taille du point lumineux (typique)

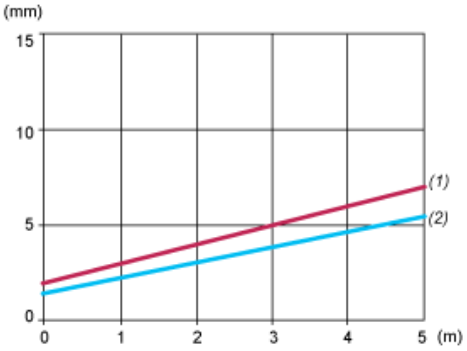

(1) Vertical (y)
(2) Horizontal (x)
0 à Taille
15 mm :
0 à 5 Distance
m :

Montage

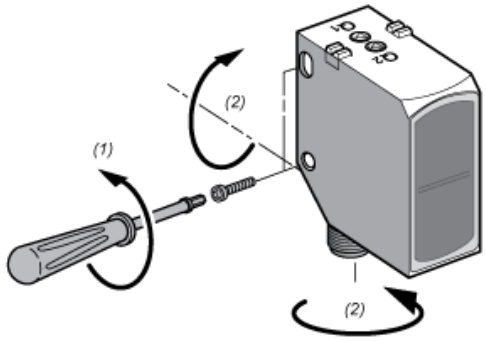

(1) < 1,5 Nm (13 lb-in)
(2) < 1 Nm (8.85 lb-in)