Fiche produit
Caractéristiques

XUK8ARCTL2
OsiSense XUK - détecteur photoélectrique - proximité - Sn 0,7m - câble 2m



Principales

Gamme de produit	Détecteurs photoélectriques Telemecanique XU
Nom de gamme	Utilisation générale monomode
Type de capteur électronique	Détecteur photo-électrique polarisé
Nom du capteur	XUK
Forme du capteur	Compact 50 x 50
Système de détection	Mode réflexion directe avec suppression de l'arrière-plan
Matière	Plastique
Type de signal de sortie	Numérique
Type de circuit d'alimentation	CA/CC
Mode de raccordement	À 5 fils
Sortie logique	1 "F"/ "O"
Raccordement électrique	Sur plage
Longueur de câble	2 m
Application spécifique du produit	-
Emission	Infrarouge mode réflexion directe avec suppression de l'arrière-plan
[Sn] portée nominale	0,75 m mode réflexion directe avec suppression de l'arrière-plan

Complémentaires

Matière du coffret	PBT
Matière de la lentille	PMMA
Portée maximale	0,75 m mode réflexion directe avec suppression de l'arrière-plan
Type de sortie	Relais
Composition du câble	5 x 0,34 mm²
Isolement	PVC
Diamètre extérieur du câble	6 mm
État LED	1 LED (vert) pour alimentation activée 1 LED (jaune) pour état sortie
[Us] tension d'alimentation	24...240 V CA/CC
Limites de la tension d'alimentation	20…264 V CA 20…264 V CC
Pouvoir de commutation en mA	3 A (cos ϕ = 1 pour 0,5 million cycles à raison de 1 cycle fonction. /sec. à 250 V)
Fréquence de commutation	<= 20 Hz
Chute de tension maximale	<1,5 V (régime fermé)
Consommation électrique	<= 35 mA sans charge
Puissance consommée maximale en W	2 W CA
Retard à la disponibilité maxi	60 ms
Retard réponse maximal	25 ms
Retard récupération maxi	25 ms
Réglage	Auto-apprentissage
Durée de vie électrique	500000 cycle, cos f = 1, cadence de fonctionnement <60 cyc/mn à 250 V
Profondeur	50 mm
Hauteur	50 mm

Les informations fournies dans cette documentation contiennent des descriptions générales et/ou des caractéristiques techniques sur les performances des produits concernés.
Cette documentation ne doit pas remplacer ni être utilisée pour la détermination de la conformité ou de la fiabilité de ces produits pour des applications propres à l'utilisateur.
Il incombe à l'utilisateur ou à l'intégrateur de réaliser une analyse des risques, une évaluation et des tests appropriés et complets des produits concernant les applications spécifiques prévues et l'utilisation qui en découle.
Ni TMSS Holding ni une quelconque de ses socï¿½tï¿½s affiliï¿½es ou filiales ne pourra ï¿½tre tenu responsable de toute utilisation inappropriï¿½e des informations ci-incluses.

Largeur	18 mm
Poids du produit	0,15 kg

Environnement

Certifications du produit	CE[RETURN]Ecolab
Température de fonctionnement	-20…60 °C
Température ambiante de stockage	-30…70 °C
Tenue aux vibrations	7 gn (f = 10…55 Hz) se conformer à CEI 60068-2-6
Tenue aux chocs mécaniques	30 gn (durée = 11 ms) se conformer à CEI 60947-5-2
Degré de protection IP	Double isolation IP65 se conformer à CEI 60529

Emballage

Type d'emballage 1	PCE
Nb produits dans l'emballage 1	1
Hauteur de l'emballage 1	4,0 cm
Largeur de l'emballage 1	9,5 cm
Longueur de l'emballage 1	13,2 cm
Poids de l'emballage 1	181,0 g
Type d'emballage 2	S02
Nb produits dans l'emballage 2	22
Hauteur de l'emballage 2	15,0 cm
Largeur de l'emballage 2	30,0 cm
Longueur de l'emballage 2	40,0 cm
Poids de l'emballage 2	4,46 kg

Durabilité de l'offre

Pour toutes les demandes Reach Rohs, contactez-nous Ã l'adresse	sustainability@tesensors.com

Garantie contractuelle

Garantie	18 mois

XUK8ARCTL2

Dimensions

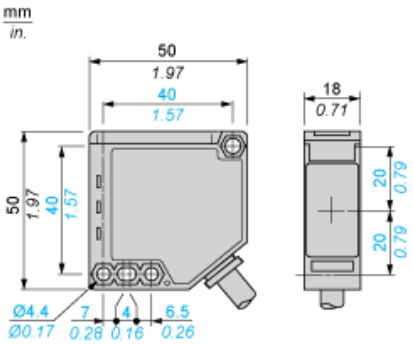

Avec capot ouvert

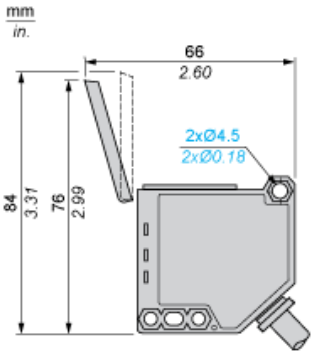

Raccordements et schémas

Raccordement de câble, sortie relais

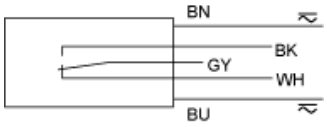

CA/ BU (Bleu)
CC
CA/ BN (marron)
CC
Relais GY (gris)
commun :
NO : BK (noir), détection d'objet
NF : WH (blanc), détection de l'absence d'objet

Courbes de détection

Variation de la distance de captation utilisable Su

Réglage à 10 cm

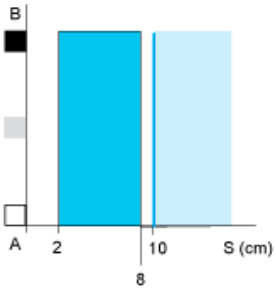

Réglage à 1 m

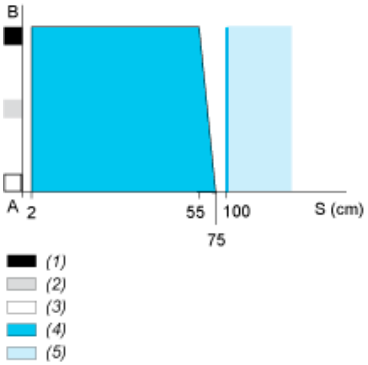

A-B : Coefficient de réflexion des objets
(1) Noir 6 %
(2) Gris 18 %
(3) Blanc 90 %
(4) Plage de captation
(5) Zone insensible (surfaces mates)

Courbes de détection

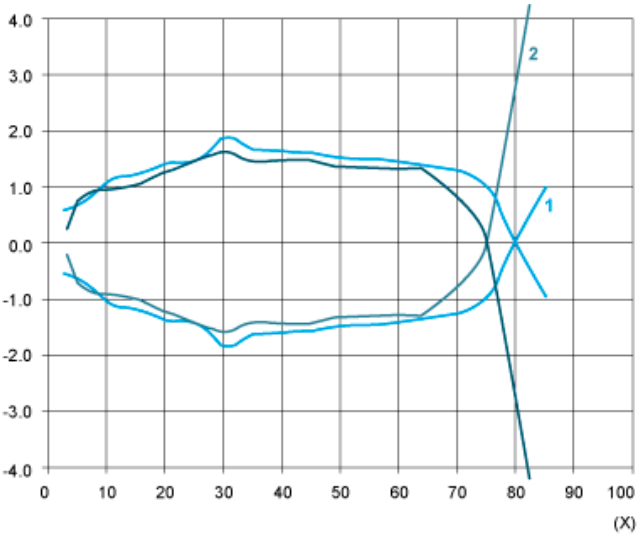

1 : Blanc 90 %
2 : Gris 18 %

Ecran : 20 x 20 cm

Différence relative dans les distances de captation en fonction de la couleur de l'objet

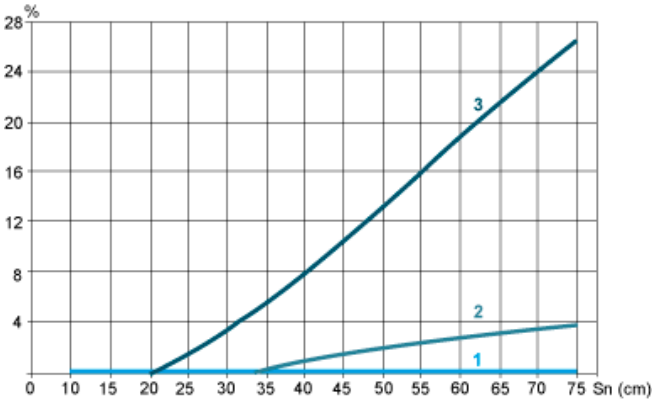

1 : Blanc 90 %
2 : Gris 18 %
3 : Noir 6 %