Fiche produit
Caractéristiques

XUK2LAPSMM12R
OsiSense XUK - détecteur photoélectrique laser - barrage - récep. - Sn 30m - M12



Principales

Gamme de produit	Détecteurs photoélectriques Telemecanique XU
Nom de gamme	Application emballage Application d'assemblage
Type de capteur électronique	Détecteur photo-électrique polarisé
Nom du capteur	XUK
Forme du capteur	Compact 50 x 50
Système de détection	Barrière lumineuse
Matière	Plastique
Type de signal de sortie	Numérique
Type de circuit d'alimentation	CC
Mode de raccordement	À 4 fils
Type de sortie logique	PNP
Sortie logique	1 "O" ou 1 "F" programmable
Raccordement électrique	1 connecteur mâle M12, 4 broches
Application spécifique du produit	-
Emission	Rouge barrière lumineuse
[Sn] portée nominale	25 m barrière lumineuse émetteur XUK2LAKSMM12T requis

Complémentaires

Matière du coffret	ABS/PC
Matière de la lentille	PMMA
Portée maximale	30 m barrière lumineuse
Type de sortie	Statique
Sortie additionnelle	Sans
Entrée additionnelle	Apprentissage externe
État LED	1 LED (vert) pour alimentation activée 1 LED (jaune) pour état sortie 1 LED (rouge) pour aide à l'alignement
[Us] tension d'alimentation	12...24 V CC avec protection contre l'inversion de polarité
Limites de la tension d'alimentation	10…30 V CC
Pouvoir de commutation en mA	<= 100 mA (protection contre les surcharges et court-circuits)
Fréquence de commutation	<= 500 Hz
Chute de tension maximale	<2,4 V (régime fermé)
Consommation électrique	<= 30 mA sans charge
Retard à la disponibilité maxi	300 ms
Retard réponse maximal	0,14 ms
Retard récupération maxi	0,14 ms
Réglage	Utilisation du bouton de formation ou formation à distance
Profondeur	50 mm
Hauteur	50 mm
Largeur	23 mm
Poids du produit	0,035 kg

Les informations fournies dans cette documentation contiennent des descriptions générales et/ou des caractéristiques techniques sur les performances des produits concernés.
Cette documentation ne doit pas remplacer ni être utilisée pour la détermination de la conformité ou de la fiabilité de ces produits pour des applications propres à l'utilisateur.
Il incombe à l'utilisateur ou à l'intégrateur de réaliser une analyse des risques, une évaluation et des tests appropriés et complets des produits concernant les applications spécifiques prévues et l'utilisation qui en découle.
Ni TMSS Holding ni une quelconque de ses soci¿½t¿½s affili¿½es ou filiales ne pourra ¿½tre tenu responsable de toute utilisation inappropri¿½e des informations ci-incluses.

Environnement

Certifications du produit	Ecolab[RETURN]cULus[RETURN]CE
Température de fonctionnement	-20…60 °C -20…50 °C, UL certifié
Température ambiante de stockage	-20…80 °C
Tenue aux vibrations	7 gn, amplitude = +/-1,5 mm (f = 10…55 Hz) se conformer à CEI 60068-2-6
Tenue aux chocs mécaniques	30 gn (durée = 11 ms) se conformer à CEI 60947-5-2
Degré de protection IP	IP67 se conformer à CEI 60529 IP69K se conformer à DIN 40050

Emballage

Type d'emballage 1	PCE
Nb produits dans l'emballage 1	1
Hauteur de l'emballage 1	3,0 cm
Largeur de l'emballage 1	6,0 cm
Longueur de l'emballage 1	10,0 cm
Poids de l'emballage 1	32,0 g
Type d'emballage 2	S01
Nb produits dans l'emballage 2	28
Hauteur de l'emballage 2	15,0 cm
Largeur de l'emballage 2	15,0 cm
Longueur de l'emballage 2	40,0 cm
Poids de l'emballage 2	1,544 kg

Durabilité de l'offre

Pour toutes les demandes Reach Rohs, contactez-nous Ã l'adresse	sustainability@tesensors.com

Garantie contractuelle

Garantie	18 mois

XUK2LAPSMM12R

Dimensions

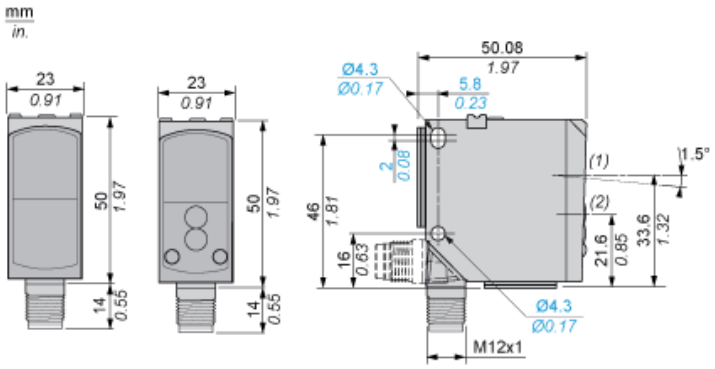

(1) Axe optique récepteur
(2) Axe optique émetteur

Schémas de câblage avec connecteur M12

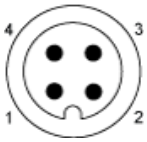

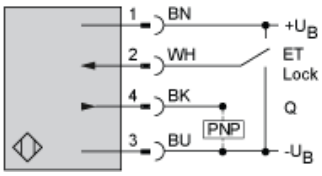

1 : (+)
2 : ET (apprentissage externe) / verrouillage (1)
3 : (-)
4 : Sortie
BN : Marron
WH : Blanc
BU : Bleu
BK : Noir
+UB :Apprentissage externe
-UB : Verrouillage par bouton-poussoir
(1) ET/Lock. ET : apprentissage externe ; Lock : verrouillage par bouton-poussoir

Courbes

Courbe de gain en excès

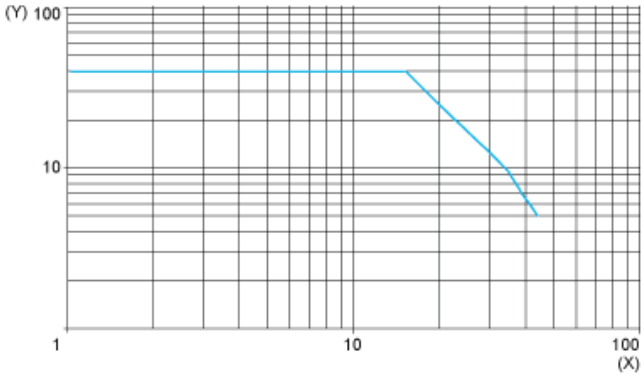

(X) Distance (m)
(Y) Gain

Taille du point lumineux

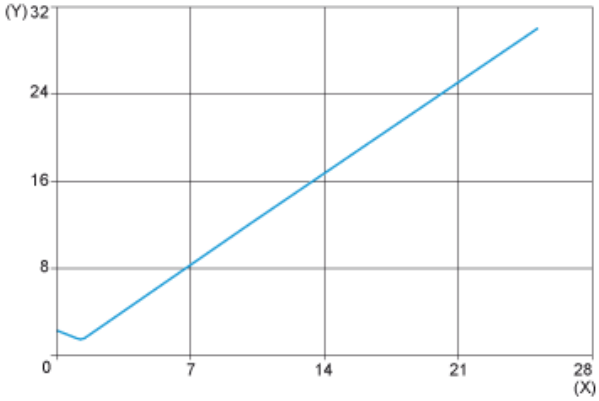

(X) Distance (m)
(Y) Taille (mm)