Fiche produit
Caractéristiques

XUJK803538
OsiSense XUJ - détecteur photoélectrique - proximité - Sn 20..80cm - Pg 11



Principales

Gamme de produit	Détecteurs photoélectriques Telemecanique XU
Nom de gamme	Application emballage
Type de capteur électronique	Détecteur photo-électrique polarisé
Nom du capteur	XUJ
Forme du capteur	Compact
Système de détection	Réflexion directe
Matière	Plastique
Type de visée	Axial
Type de signal de sortie	Analogique
Type de circuit d'alimentation	CC
Mode de raccordement	À 3 fils
Type de sortie logique	PNP
Plage sorties analogiques	4...20 mA
Raccordement électrique	Borniers à vis-étrier, 1 x 2,5…2 x 1,5 mm²
Application spécifique du produit	-
Emission	Infrarouge réflexion directe
[Sn] portée nominale	0,2…0,8 m réflexion directe

Complémentaires

Matière du coffret	PEI
Portée maximale	0,8 m
Type de sortie	Statique
Sortie additionnelle	Avec sortie analogique
Isolement	PVC
État LED	1 LED (jaune) pour état sortie
[Us] tension d'alimentation	12...24 V CC
Limites de la tension d'alimentation	20…30 V CC
Tension de sortie	0...10 V CC
Pouvoir de commutation en mA	<= 100 mA (protection contre les surcharges et court-circuits)
Fréquence de commutation	<= 250 Hz
Chute de tension maximale	<1,5 V (régime fermé)
Consommation électrique	<= 35 mA sans charge
Retard à la disponibilité maxi	15 ms
Retard réponse maximal	2 ms
Retard récupération maxi	2 ms
Réglage	Sans réglage sensibilité
Profondeur	50 mm
Hauteur	50 mm
Largeur	18 mm
Poids du produit	0,07 kg

Les informations fournies dans cette documentation contiennent des descriptions générales et/ou des caractéristiques techniques sur les performances des produits concernés.
Cette documentation ne doit pas remplacer ni être utilisée pour la détermination de la conformité ou de la fiabilité de ces produits pour des applications propres à l'utilisateur.
Il incombe à l'utilisateur ou à l'intégrateur de réaliser une analyse des risques, une évaluation et des tests appropriés et complets des produits concernant les applications spécifiques prévues et l'utilisation qui en découle.
Ni TMSS Holding ni une quelconque de ses socii¿½ti¿½s affilii¿½es ou filiales ne pourra i¿½tre tenu responsable de toute utilisation inappropri¿½e des informations ci-incluses.

Environnement

Certifications du produit	CE[RETURN]UL[RETURN]CSA
Température de fonctionnement	-25…55 °C
Température ambiante de stockage	-40…70 °C
Tenue aux vibrations	7 gn, amplitude = +/-1,5 mm (f = 10…55 Hz) se conformer à CEI 60068-2-6
Tenue aux chocs mécaniques	30 gn (durée = 11 ms) se conformer à CEI 60068-2-27
Degré de protection IP	Double isolation IP65 se conformer à CEI 60529

Emballage

Type d'emballage 1	PCE
Nb produits dans l'emballage 1	1
Hauteur de l'emballage 1	4,7 cm
Largeur de l'emballage 1	11,1 cm
Longueur de l'emballage 1	16,5 cm
Poids de l'emballage 1	214,0 g
Type d'emballage 2	S02
Nb produits dans l'emballage 2	12
Hauteur de l'emballage 2	15,0 cm
Largeur de l'emballage 2	30,0 cm
Longueur de l'emballage 2	40,0 cm
Poids de l'emballage 2	2,89 kg

Durabilité de l'offre

Pour toutes les demandes Reach Rohs, contactez-nous Ã l'adresse	sustainability@tesensors.com

Garantie contractuelle

Garantie	18 mois

Dimensions

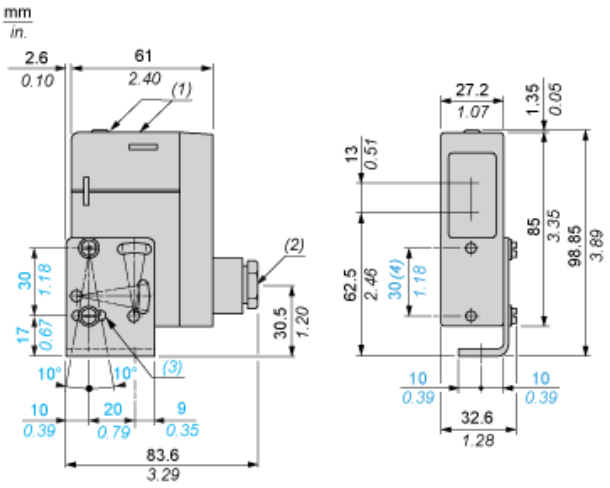

(1) Voyant
(2) Presse-étoupe 11P
(3) 1 trou oblong Ø 4,2 x 14
(4) Fixation frontale (vis Ø 4 et inserts compris)

Schémas de câblage

Système par diffusion

Sortie de courant

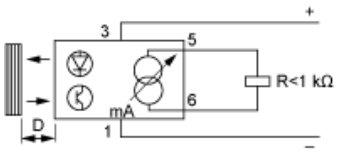

1 : (-)
3 : (+)
5 : Courant de sortie
6 : (-)

Sortie de tension

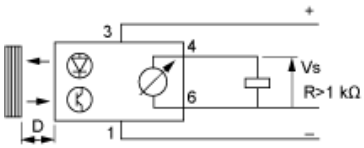

1 : (-)
3 : (+)
4 : Tension de sortie
6 : (-)

Courbes

Signal de sortie (lié à la distance de l'objet). Test effectué avec un objet de 20 x 20 cm, blanc 90 %

Courant de sortie

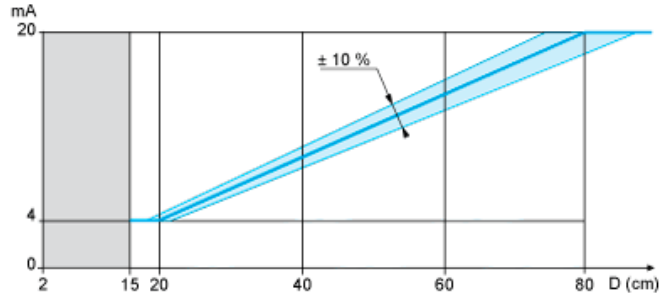

Tension de sortie

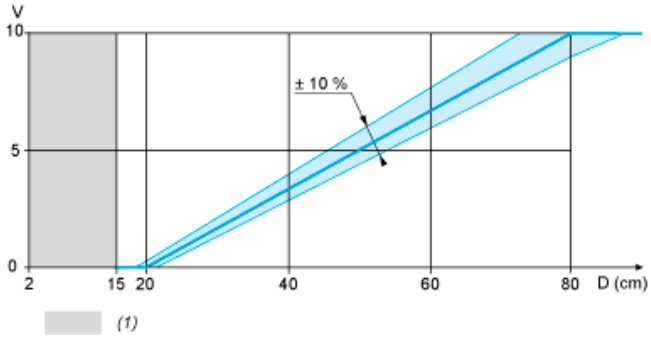

(1) Zone interdite