# Fiche produit
## Caractéristiques

# XU9N18PP341D
## OsiSense XU9 - détecteur photoélectrique - réflex pol. - Sn 2m -O ou F- conn.M12



### Principales

| | |
|---|---|
| Gamme de produit | Détecteurs photoélectriques Telemecanique XU |
| Nom de gamme | Application aliments et boissons |
| Type de capteur électronique | Détecteur photo-électrique polarisé |
| Nom du capteur | XU9 |
| Forme du capteur | Cylindrique M18 |
| Système de détection | Réflex polarisé |
| Matière | Acier inoxydable |
| Type de visée | Axial |
| Type de signal de sortie | Numérique |
| Type de circuit d'alimentation | CC |
| Mode de raccordement | À 3 fils |
| Type de sortie logique | PNP |
| Sortie logique | 1 "O" ou 1 "F" programmable |
| Raccordement électrique | 1 connecteur mâle M12, 4 broches |
| Application spécifique du produit | - |
| Emission | Rouge réflex polarisé |
| [Sn] portée nominale | 2 m réflex polarisé réflecteur XUZC50 requis |

### Complémentaires

| | |
|---|---|
| Matière du coffret | Acier inoxydable : 304 CU |
| Matière de la lentille | PMMA |
| Portée maximale | 3 m |
| Type de sortie | Statique |
| Sortie additionnelle | Sans |
| Entrée additionnelle | Programmation |
| Composition du câble | 4 x 0,34 mm² |
| Isolement | PvR |
| Diamètre extérieur du câble | 4,2 mm |
| État LED | 1 LED (vert) pour alimentation activée<br>1 LED (jaune) pour état sortie |
| [Us] tension d'alimentation | 12...24 V CC avec protection contre l'inversion de polarité |
| Limites de la tension d'alimentation | 10…30 V CC |
| Pouvoir de commutation en mA | <= 100 mA (protection contre les surcharges et court-circuits) |
| Fréquence de commutation | <= 500 Hz |
| Chute de tension maximale | <1,5 V (régime fermé) |
| Consommation électrique | <= 30 mA sans charge |
| Retard à la disponibilité maxi | 15 ms |
| Retard réponse maximal | 1 ms |
| Retard récupération maxi | 1 ms |
| Réglage | Sans réglage sensibilité |
| Diamètre | 18 mm |
| Longueur | 64 mm |
| Poids du produit | 0,085 kg |
| Composition du kit | Réflecteur XUZC50<br>Détecteur |

Les informations fournies dans cette documentation contiennent des descriptions générales et/ou des caractéristiques techniques sur les performances des produits concernés.
Cette documentation ne doit pas remplacer ni être utilisée pour la détermination de la conformité ou de la fiabilité de ces produits pour des applications propres à l'utilisateur.
Il incombe à l'utilisateur ou à l'intégrateur de réaliser une analyse des risques, une évaluation et des tests appropriés et complets des produits concernant les applications spécifiques prévues et l'utilisation qui en découle.
Ni TMSS Holding ni une quelconque de ses soci¿½ti¿½s affili¿½es ou filiales ne pourra ¿½tre tenu responsable de toute utilisation inappropri¿½e des informations ci-incluses.

## Environnement

| | |
|---|---|
| Certifications du produit | CE[RETURN]CSA[RETURN]UL |
| Température de fonctionnement | -25…55 °C |
| Température ambiante de stockage | -40…70 °C |
| Tenue aux vibrations | 25 gn, amplitude = +/-1,5 mm (f = 10…55 Hz) se conformer à CEI 60068-2-6 |
| Tenue aux chocs mécaniques | 30 gn (durée = 11 ms) se conformer à CEI 60068-2-27 |
| Degré de protection IP | IP67 se conformer à CEI 60529 |

## Emballage

| | |
|---|---|
| Type d'emballage 1 | PCE |
| Nb produits dans l'emballage 1 | 1 |
| Hauteur de l'emballage 1 | 6,4 cm |
| Largeur de l'emballage 1 | 9,0 cm |
| Longueur de l'emballage 1 | 4,2 cm |
| Poids de l'emballage 1 | 88,0 g |
| Type d'emballage 2 | S01 |
| Nb produits dans l'emballage 2 | 11 |
| Hauteur de l'emballage 2 | 15,0 cm |
| Largeur de l'emballage 2 | 15,0 cm |
| Longueur de l'emballage 2 | 40,0 cm |
| Poids de l'emballage 2 | 1,183 kg |

## Durabilité de l'offre

| | |
|---|---|
| Statut environnemental de l'offre | Produit Green Premium |
| Pour toutes les demandes Reach Rohs, contactez-nous Ã  l'adresse | sustainability@tesensors.com |

## Garantie contractuelle

| | |
|---|---|
| Garantie | 18 mois |

## Dimensions

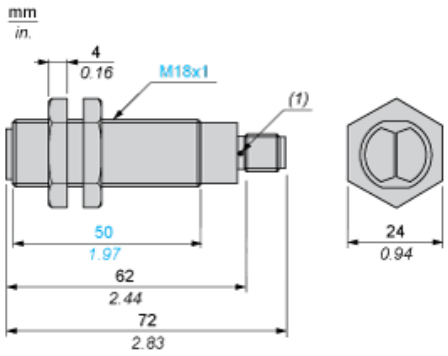


(1) Voyant

## Montage et dégagement

Couple de serrage de l'écrou de fixation : < 15 N.m
Couple de serrage du connecteur : 2 N.m

## Schémas de câblage

### Connecteur M12

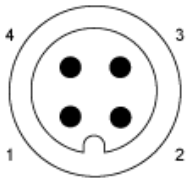


3 : (-)
1 : (+)
4 : OUT/Sortie
2 : Prog

### 3 fils, PNP, fonction programmable NO ou NC

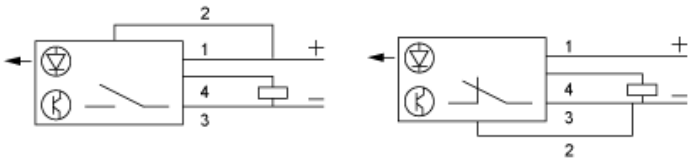

## Courbes de détection

### Système réflexe polarisé avec réflecteur XUZC50

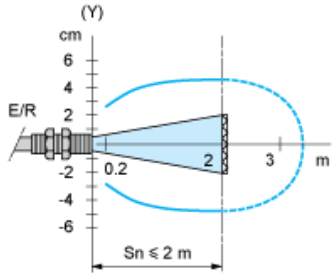


(y) Ø du faisceau

## Courbes de gain en excès (température ambiante : + 25 °C)

### Système réflexe polarisé avec réflecteur XUZC50

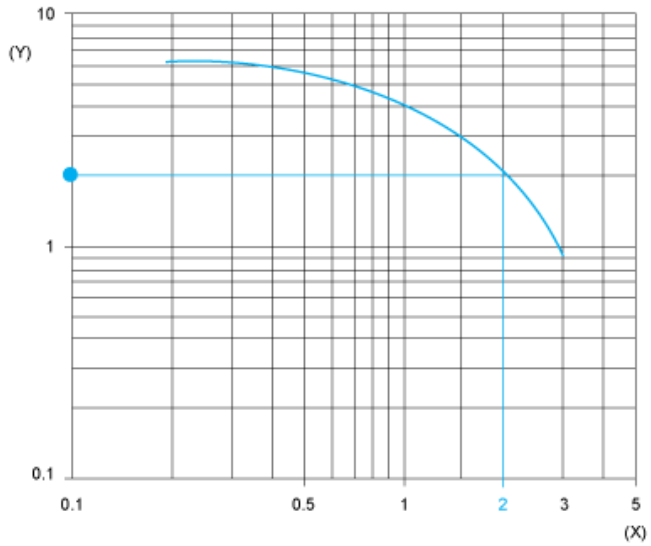


(y) Gain
(x) Distance (m)