Fiche produit
Caractéristiques

XU5M18AB20D
OsiSense XU5 - détecteur photoélectrique - proximité - Sn 5..40cm - conn. M12



Principales

Gamme de produit	Détecteurs photoélectriques Telemecanique XU
Nom de gamme	Application emballage
Type de capteur électronique	Détecteur photo-électrique polarisé
Nom du capteur	XU5
Forme du capteur	Cylindrique M18
Système de détection	Réflexion directe
Matière	Métal
Type de visée	Axial
Type de signal de sortie	Analogique
Type de circuit d'alimentation	CC
Mode de raccordement	À 3 fils
Type de sortie logique	PNP
Plage sorties analogiques	4...20 mA
Raccordement électrique	1 connecteur mâle M12, 4 broches
Application spécifique du produit	-
Emission	Infrarouge réflexion directe
[Sn] portée nominale	0,05…0,4 m réflexion directe

Complémentaires

Matière du coffret	Laiton plaqué nickel
Matière de la lentille	PMMA
Portée maximale	0,4 m
Sortie additionnelle	Avec sortie analogique
État LED	1 LED (vert) pour état sortie
[Us] tension d'alimentation	12...24 V CC avec protection contre l'inversion de polarité
Limites de la tension d'alimentation	10…30 V CC
Pouvoir de commutation en mA	4...20 mA
Fréquence de commutation	<= 20 Hz
Consommation électrique	<= 30 mA sans charge
Retard à la disponibilité maxi	50 ms
Réglage	Réglage de sensibilité avec potentiomètre
Diamètre	18 mm
Longueur	95 mm
Poids du produit	0,075 kg

Environnement

Certifications du produit	CE[RETURN]UL[RETURN]CSA
Température de fonctionnement	-25…55 °C
Température ambiante de stockage	-40…70 °C
Tenue aux vibrations	25 gn, amplitude = +/- 2 mm (f = 10…55 Hz) se conformer à CEI 60068-2-6
Tenue aux chocs mécaniques	30 gn (durée = 11 ms) se conformer à CEI 60068-2-27
Degré de protection IP	IP67 se conformer à CEI 60529

Les informations fournies dans cette documentation contiennent des descriptions générales et/ou des caractéristiques techniques sur les performances des produits concernés.
Cette documentation ne doit pas remplacer ni être utilisée pour la détermination de la conformité ou de la fiabilité de ces produits pour des applications propres à l'utilisateur.
Il incombe à l'utilisateur ou à l'intégrateur de réaliser une analyse des risques, une évaluation et des tests appropriés et complets des produits concernant les applications spécifiques prévues et l'utilisation qui en découle.
Ni TMSS Holding ni une quelconque de ses soci¿½t¿½s affili¿½es ou filiales ne pourra ¿½tre tenu responsable de toute utilisation inappropri¿½e des informations ci-incluses.

Emballage

Type d'emballage 1	PCE
Nb produits dans l'emballage 1	1
Hauteur de l'emballage 1	6,4 cm
Largeur de l'emballage 1	9,2 cm
Longueur de l'emballage 1	4,2 cm
Poids de l'emballage 1	88,0 g
Type d'emballage 2	S01
Nb produits dans l'emballage 2	22
Hauteur de l'emballage 2	15,0 cm
Largeur de l'emballage 2	15,0 cm
Longueur de l'emballage 2	40,0 cm
Poids de l'emballage 2	2,154 kg

Durabilité de l'offre

Statut environnemental de l'offre	Produit Green Premium
Pour toutes les demandes Reach Rohs, contactez-nous Ã l'adresse	sustainability@tesensors.com

Garantie contractuelle

Garantie	18 mois

Dimensions

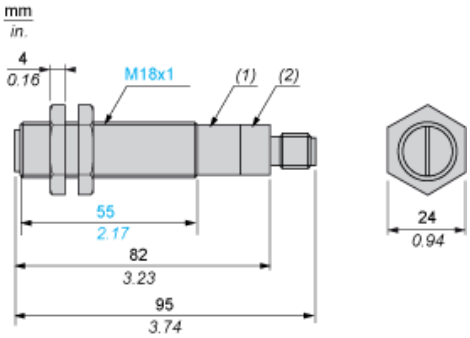

(1) Potentiomètre
(2) Voyant vert

Raccordements et schémas

Schéma du connecteur

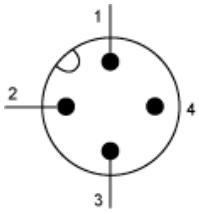

1 : (+)
2 : Sortie analogique
3 : (-)

Schémas de câblage

Courant de sortie

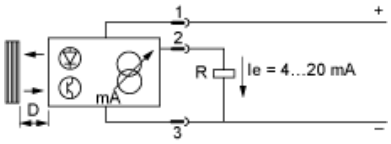

Courbes

Signal de sortie (lié à la distance de l'objet)

Potentiomètre réglé au maximum

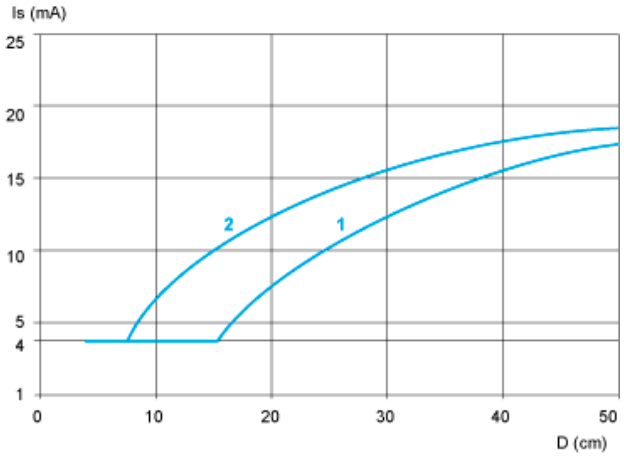

1 : Objet blanc 90 %
2 : Objet gris 15 %

Potentiomètre réglé au minimum

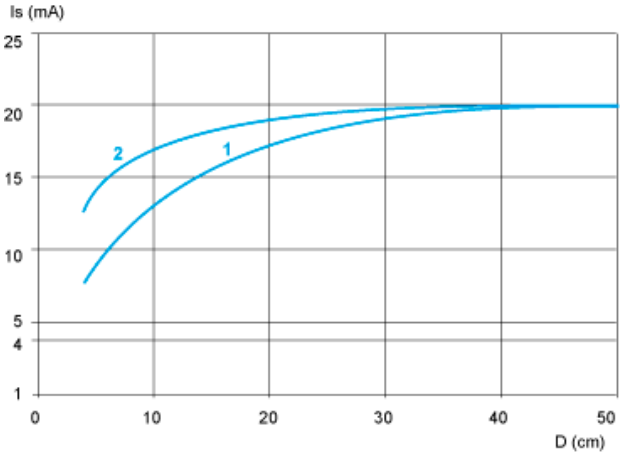

1 : Objet blanc 90 %
2 : Objet gris 15 %