Fiche produit
Caractéristiques

XU2N18PP341
OsiSense XU2 - détecteur photoélectrique - barrage - Sn 15m -O ou F- câble 2m



Principales

Gamme de produit	Détecteurs photoélectriques Telemecanique XU
Nom de gamme	Application aliments et boissons
Type de capteur électronique	Détecteur photo-électrique polarisé
Nom du capteur	XU2
Forme du capteur	Cylindrique M18
Système de détection	Barrière lumineuse
Matière	Acier inoxydable
Type de visée	Axial
Type de signal de sortie	Numérique
Type de circuit d'alimentation	CC
Mode de raccordement	À 3 fils
Type de sortie logique	PNP
Sortie logique	1 "O" ou 1 "F" programmable
Raccordement électrique	Sur plage
Longueur de câble	2 m
Application spécifique du produit	-
Emission	Infrarouge barrière lumineuse
[Sn] portée nominale	15 m barrière lumineuse

Complémentaires

Matière du coffret	Acier inoxydable : 304 CU
Matière de la lentille	PMMA
Portée maximale	20 m
Type de sortie	Statique
Sortie additionnelle	Sans
Entrée additionnelle	Test coupure + programmation
Composition du câble	4 x 0,34 mm²
Isolement	PvR
Diamètre extérieur du câble	4,2 mm
État LED	1 LED (vert) pour alimentation activée 1 LED (jaune) pour état sortie
[Us] tension d'alimentation	12...24 V CC avec protection contre l'inversion de polarité
Limites de la tension d'alimentation	10…30 V CC
Pouvoir de commutation en mA	<= 100 mA (protection contre les surcharges et court-circuits)
Fréquence de commutation	<= 500 Hz
Chute de tension maximale	<1,5 V (régime fermé)
Consommation électrique	<= 50 mA sans charge
Retard à la disponibilité maxi	15 ms
Retard réponse maximal	1 ms
Retard récupération maxi	1 ms
Réglage	Sans réglage sensibilité
Diamètre	18 mm
Longueur	62 mm
Poids du produit	0,27 kg
Composition du kit	Émetteur + récepteur

Les informations fournies dans cette documentation contiennent des descriptions générales et/ou des caractéristiques techniques sur les performances des produits concernés.
Cette documentation ne doit pas remplacer ni être utilisée pour la détermination de la conformité ou de la fiabilité de ces produits pour des applications propres à l'utilisateur.
Il incombe à l'utilisateur ou à l'intégrateur de réaliser une analyse des risques, une évaluation et des tests appropriés et complets des produits concernant les applications spécifiques prévues et l'utilisation qui en découle.
Ni TMSS Holding ni une quelconque de ses socii¿½ti¿½s affilii¿½es ou filiales ne pourra i¿½tre tenu responsable de toute utilisation inappropri¿½e des informations ci-incluses.

Environnement

Certifications du produit	CSA[RETURN]CE[RETURN]UL
Température de fonctionnement	-25…55 °C
Température ambiante de stockage	-40…70 °C
Tenue aux vibrations	25 gn, amplitude = +/-1,5 mm (f = 10…55 Hz) se conformer à CEI 60068-2-6
Tenue aux chocs mécaniques	30 gn (durée = 11 ms) se conformer à CEI 60068-2-27
Degré de protection IP	IP67 se conformer à CEI 60529

Emballage

Type d'emballage 1	PCE
Nb produits dans l'emballage 1	1
Hauteur de l'emballage 1	6,7 cm
Largeur de l'emballage 1	9,6 cm
Longueur de l'emballage 1	13,2 cm
Poids de l'emballage 1	242,0 g
Type d'emballage 2	S02
Nb produits dans l'emballage 2	11
Hauteur de l'emballage 2	15,0 cm
Largeur de l'emballage 2	30,0 cm
Longueur de l'emballage 2	40,0 cm
Poids de l'emballage 2	2,939 kg

Durabilité de l'offre

Statut environnemental de l'offre	Produit Green Premium
Pour toutes les demandes Reach Rohs, contactez-nous Ã l'adresse	sustainability@tesensors.com

Garantie contractuelle

Garantie	18 mois

Dimensions

Dimensions de l'émetteur

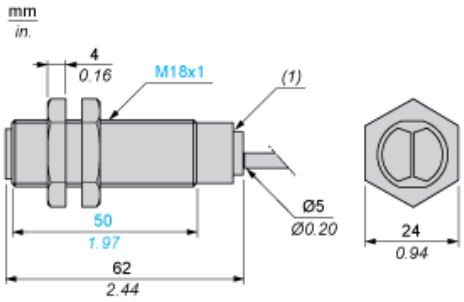

(1) Voyant

Dimensions du récepteur

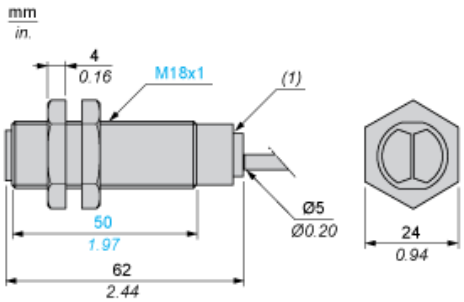

(1) Voyant

Montage et dégagement

Couple de serrage de l'écrou de fixation : < 15 N.m
Couple de serrage du connecteur : 2 N.m

Schémas de câblage

Emetteur

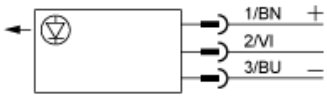

BN : Marron
VI : Violet (entrée de coupure de faisceau)
BU : Bleu

3 fils, PNP, fonction programmable NO ou NC

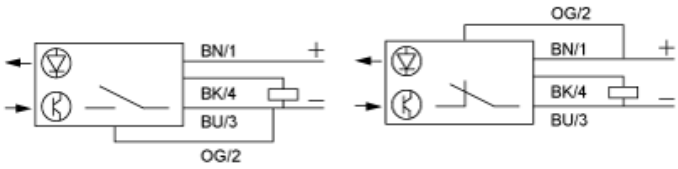

BN : Marron
BK : Noir (sortie OUT)
BU : Bleu
OG : Orange (programme)

Schémas de câblage

Entrée de coupure de faisceau sur émetteur de faisceau barrage (thru-beam)

Faisceau établi

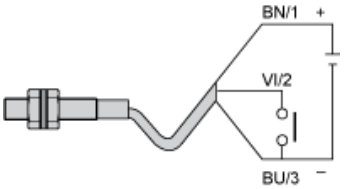

BN : Marron
VI : Violet (entrée de coupure de faisceau)
BU : Bleu

Faisceau coupé

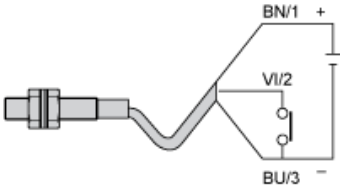

BN : Marron
VI : Violet (entrée de coupure de faisceau)
BU : Bleu

Courbes de détection

Système barrage (thru-beam)

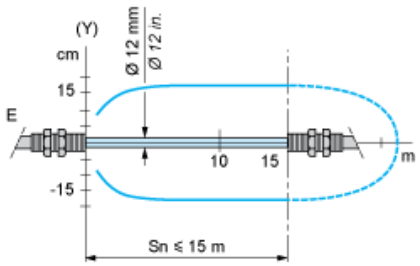

(y) Ø du faisceau

Courbes de gain en excès (température ambiante : + 25 °C)

Système barrage (thru-beam)

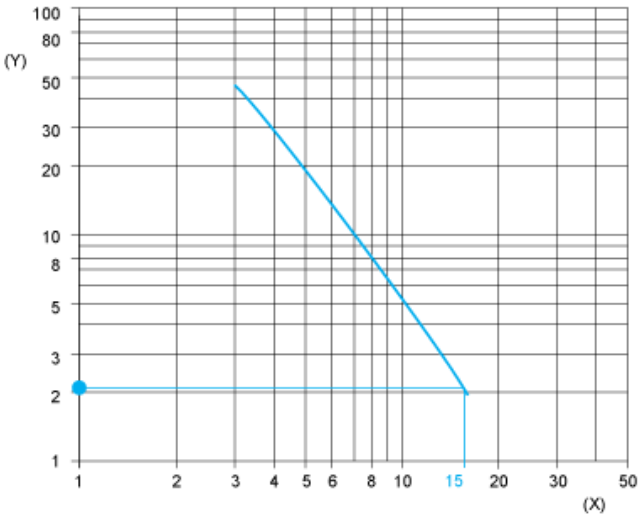

(y) Gain
(x) Distance (m)